УТВЕРЖДАЮ

Генеральный директор
ООО «ЭФ-Интернэшнл»

_____ Н. Д. Козлов

Руководство
для организаторов и экспонентов мероприятий, проводимых на территории КВЦ «Экспофорум»

Уважаемые партнеры!

Я рад представить вам конгрессно-выставочный центр «Экспофорум» – один из самых современных в Европе и России. Экспофорум занимает территорию площадью 56 гектаров, включает 3 павильона и конгресс-центр, благодаря чему позволяет проводить деловые, спортивные и культурно-развлекательные мероприятия любого уровня и формата. Построенный по стандартам Всемирной ассоциации выставочной индустрии, он собрал на своей территории всю необходимую инфраструктуру для организации различных событий. Профессиональная работа сервисных служб площадки сделает сотрудничество с нами комфортным и приятным.

В данном Руководстве мы собрали всю основную информацию об инфраструктуре КВЦ «Экспофорум» для удобства вашей работы с нашей компанией.

С уважением,
генеральный директор ООО «ЭФ-Интернэшнл»
Н. Д. Козлов

Оглавление

1. Используемые понятия и базовые положения 6

1.1. Используемые понятия 6

1.2. Базовые положения 8

2. Информация о КВЦ «Экспофорум» 12

2.1. Место расположения 12

2.2. Как добраться 12

2.3. План территории 13

2.4. Схема движения по территории 13

3. Услуги, оказываемые ООО «ЭФ-Интернэшнл» и организациями, аккредитованными для оказания услуг на территории КВЦ «Экспофорум» 14

3.1. Заказ услуг 14

3.2. Порядок оказания услуг 14

4. Стоимость услуг 14

4.1. Ставки на аренду помещений и услуги 14

5. Основные условия и требования при проведении конгрессно-выставочных и ивент-мероприятий на территории КВЦ «Экспофорум» 15

5.1. Основные условия проведения конгрессно-выставочных, спортивных и ивент-мероприятий и требования для организаторов 15

5.1.1. Заключение договора на проведение мероприятия 15

5.1.2. Оформление заявок на технические и сопутствующие услуги 16

5.1.3. Нормативные сроки подачи заявок на услуги 16

5.1.4. Порядок оплаты аренды площадей 16

5.1.5. Порядок отказа от проведения мероприятия, сокращения размера арендуемой площади, отказа от заказанных услуг или уменьшения их объема 18

5.1.6. Подготовка плана мероприятия (выставки, конгрессного мероприятия, ивент-мероприятия) на выставочной площади 19

5.1.7. Технические требования и условия оказания услуг 20

5.1.8. Заключительные положения 27

5.2. Основные условия участия и требования для экспонентов и подрядчиков (застройщиков) 28

5.2.1. Базовая информация 28

5.2.2. Порядок оказания услуг 29

5.3. Порядок оформления участия для экспонентов в мероприятиях, организатором которых является ООО «ЭФ-Интернэшнл» 35

5.3.1. Заключение договора на участие в мероприятии 35

5.3.2. Оформление заявок на услуги 37

5.3.3. Нормативные сроки подачи заявок на услуги 38

5.3.4. Порядок (сроки) оплаты услуг и стоимости участия 38

5.3.5. Порядок отказа от участия в мероприятии, сокращения размера арендуемой площади 39

5.3.6. Издание официального каталога мероприятия 40

5.3.7. Порядок согласования размещения экспонируемого оборудования и осуществления демонстрационных работ при проведении мероприятий в КВЦ «Экспофорум» 41

ПРИЛОЖЕНИЯ

Приложение № 1.
Организации, аккредитованные для оказания услуг на территории КВЦ «Экспофорум»

Приложение № 2.
Формы заявок на проведение, участие, аренду помещений и услуги

Приложение № 3.
Нормативные показатели для определения минимальных сроков аренды и расчета стоимости аренды

Приложение № 4.
Технические условия на размещение объектов временной застройки на внутренних и открытых площадях КВЦ «Экспофорум»

Приложение № 5.
Положение о техническом контроле ООО «ЭФ-Интернэшнл» на территории КВЦ «Экспофорум»

Приложение № 6.
Технические требования к экспонируемому оборудованию при проведении мероприятий в КВЦ «Экспофорум»

Приложение № 7.
Правила выполнения электротехнических работ на территории КВЦ «Экспофорум»

Приложение № 8.
Штрафы за нарушение требований Руководства для организаторов и экспонентов мероприятий, проводимых на территории КВЦ «Экспофорум»

Приложение № 9.
Требования пожарной безопасности при монтаже, демонтаже объектов временной застройки и проведении мероприятий на внутренних и открытых площадях КВЦ «Экспофорум»

Приложение № 10.
Акт фактического замера выставочных площадей, занятых и используемых организатором мероприятия / арендатором

Приложение № 11.
Регламент допуска застройщиков и экспонентов и въезда автотранспорта на территорию КВЦ «Экспофорум»

Приложение № 12.
Регламент вывоза мусора, образовавшегося в результате монтажных, демонтажных работ и в период проведения мероприятий на территории КВЦ «Экспофорум»

Приложение № 13.
Перечень документов для предоставления в аккредитованную организацию с целью получения права оказания услуги питания для сторонних операторов на территории КВЦ «Экспофорум»

Приложение № 14.
Схема вариантов ОРТП

Приложение № 15.
Схема вариантов НТП

1. Используемые понятия и базовые положения

1.1. Используемые понятия

Мероприятие – выставка (ярмарка), конгрессное или ивент-мероприятие, организатором которого является ООО «ЭФ-Интернэшнл» или другие лица, заключившие соответствующие договоры с ООО «ЭФ-Интернэшнл» о проведении такого мероприятия.

Выставочно-ярмарочное мероприятие (выставка-ярмарка) – мероприятие, которое проходит в определенном месте в четко установленные сроки и информация о котором доведена до неопределенного круга лиц, целью которого является не только демонстрация, но и возможность продажи товаров, работ и услуг, исходя из заявленной темы мероприятия**.** («ГОСТ 32608-2024. Межгосударственный стандарт. Деятельность выставочно-ярмарочная. Термины и определения»).

Конгрессное мероприятие - мероприятие, которое проходит в определенном месте в четко установленные сроки в форме организованной встречи представителей стран, отраслей, профессий или учреждений, организаций для обмена знаниями и опытом, поиска необходимых решений, проводимое самостоятельно или сопровождаемое выставочными, выставочно-ярмарочными мероприятиями. («ГОСТ Р 53524-2023. Национальный стандарт Российской Федерации. Конгрессная деятельность. Термины и определения»).

Ивент-мероприятия – корпоративные и некорпоративные, частные, массовые мероприятия различной тематики, выраженной культурно-развлекательной, стимулирующей, мотивирующей, социальной направленности.

Организатор – юридическое лицо или индивидуальный предприниматель, который владеет всеми правами на разработанную концепцию, тематику и наименование мероприятия, формирует состав участников мероприятия и оказывает им комплекс услуг, необходимых для участия в мероприятии.

Организатор коллективной экспозиции – юридическое лицо или индивидуальный предприниматель, арендующий выставочные площади для размещения на выставке (ярмарке) коллективной экспозиции, формируемой из ряда экспонентов.

Оператор конгрессно-выставочного центра – юридическое лицо или индивидуальный предприниматель, действующий по поручению организатора мероприятий и оказывающий весь комплекс или отдельные виды услуг по участию в мероприятии.

Экспонент – юридическое лицо, индивидуальный предприниматель или физическое лицо, принимающее участие в выставочных, выставочно-ярмарочных и конгрессно-выставочных мероприятиях с целью демонстрации и/или реализации своих товаров (работ, услуг), налаживания деловых и организационных контактов, получения информации и обмена опытом («ГОСТ 32608–2024. Межгосударственный стандарт. Деятельность выставочно-ярмарочная. Термины и определения»).

Посетитель – физическое лицо и/или индивидуальный предприниматель, посещающие выставку (выставку-ярмарку) для знакомства с демонстрируемыми экспонатами, сбора информации, контактов с экспонентами и/или участия в программе выставки/ярмарки, заключения договоров и т.п. («ГОСТ 32608-2024. Межгосударственный стандарт. Деятельность выставочно-ярмарочная. Термины и определения»).

Участник конгрессного мероприятия – юридическое или физическое лицо, зарегистрированное в качестве участника конгрессного мероприятия и потребляющее конгрессные услуги любых видов.

Заочное участие – участие экспонента в мероприятии путем размещения информации о своей деятельности в официальном каталоге мероприятия, представление информации об экспоненте на стенде заочного участия.

Коллективная экспозиция (стенд) – экспозиция, на которой выставляется одновременно более 1 (одной) компании.

Экспонат – образец, представленный на выставочно-ярмарочном мероприятии для публичного обозрения («ГОСТ 32608–2024. Межгосударственный стандарт. Деятельность выставочно-ярмарочная. Термины и определения»).

Договор на проведение – соглашение между организатором и оператором, направленное на установление прав и обязанностей между сторонами по поводу проведения мероприятия организатора.

Договор на участие в выставке – соглашение между экспонентом и организатором, направленное на установление прав и обязанностей в отношениях между сторонами по поводу участия экспонента в мероприятии организатора.

Публичная оферта (оферта) – публичное предложение организатора, адресованное неопределенному числу лиц – любому юридическому лицу: учреждению, предприятию, организации любой формы собственности или индивидуальному предпринимателю (далее – экспонент), заключить с ним договор на предоставление во временное владение и пользование закрытой (оборудованной или необорудованной) или открытой выставочной площади, соответствующие права на которую принадлежат организатору, на существующих условиях, содержащихся в настоящем руководстве участника.

Руководство участника выставки – официальное издание организатора в бумажном и/или электронном виде, содержащее важные сведения о мероприятии (описание тематических разделов, сроки и место проведения, перечень услуг, ставки на аренду и услуги, типовые формы документов, в том числе шаблоны договоров, бланки заказа услуг и другую информацию).

Застройка экспозиции (стенда) – комплекс работ по сооружению на выставочной площади объектов, комплектация их необходимым техническим оборудованием с подключением этого оборудования к инженерным сетям КВЦ «Экспофорум».

Застройщик – организация, предприниматель без образования юридического лица или физическое лицо, заключившее с организатором или экспонентом договор на выполнение комплекса работ по сборке и монтажу выставочных стендов, конструкций и оборудования и/или на выполнение художественно-оформительских работ на арендованной выставочной площади.

Генеральный застройщик – организация-застройщик, уполномоченная ООО «ЭФ-Интернэшнл», имеющая эксклюзивное право на выполнение (оказание) отдельных видов работ (услуг) на территории КВЦ «Экспофорум».

Площадь брутто – общая площадь мероприятия, включающая в себя площадь выставочных стендов и окружающие ее площади. К окружающим площадям относят площадь проходов между выставочными стендами, зон обслуживания, офисов, административных помещений, площадь для проведения конференций, семинаров, конгрессов, фестивалей, иных сопутствующих мероприятий. К выставочной площади брутто также могут быть отнесены иные смонтированные на площади мероприятия объекты, имеющие непосредственное отношение к выставке.

Площадь нетто – сумма закрытой и открытой площадей выставочных стендов и площадей, используемых организатором под специальные экспозиции по теме выставки.

Площадь выставочного стенда – закрытая и/или открытая площадь, занимаемая экспонентом по договору с организатором выставок возмездно для демонстрации товаров и/или услуг.

Общая территория выставочного центра – полы помещений и открытых площадок выставочного центра, которые не передавались в возмездное пользование организатору для проведения мероприятия, однако будут временно использоваться посетителями, экспонентами и другими участниками для перемещения, отдыха и прочих подобных целей.

Общий период проведения мероприятия – отрезок времени, включающий весь период аренды выставочной площади, предусмотренный договором аренды.

Период проведения мероприятия – период времени, за исключением периода монтажа, подготовки стендов и экспозиции, демонтажа мероприятия и приведения арендованной площади в первоначальное состояние.

Сутки – период, включающий 24 часа с начала события.

1.2. Базовые положения

- Руководство для организаторов и экспонентов мероприятий, проводимых на территории КВЦ «Экспофорум» (далее – Руководство для организаторов и экспонентов), содержит наиболее важные сведения о порядке, правилах и сроках выполнения тех или иных действий в период подготовки, проведения и участия в мероприятиях, а также о форме и об объеме необходимой для предоставления информации.
- Требования, установленные Руководством для организаторов и экспонентов, обязательны для исполнения организаторами, экспонентами и подрядчиками.
- ООО «ЭФ-Интернэшнл» оставляет за собой право вносить в Руководство для организаторов и экспонентов дополнительные положения в соответствии с действующим законодательством РФ.

Время работы КВЦ «Экспофорум»

- В период проведения конгрессно-выставочных мероприятий доступ посетителей на территорию КВЦ «Экспофорум» открыт с 09:00 до 18:00, если иное не предусмотрено договором.
- Организатор мероприятия обеспечивает освобождение выставочных площадей и помещений от посетителей и экспонентов в срок не более 30 минут после окончания выставки.

Коммерческая деятельность

- Продажа экспонатов, а также заключение торговых сделок на выставках осуществляются в соответствии с законодательством РФ. Передача со стендов проданных по контракту экспонатов до окончания работы выставки не допускается.
- Любые виды торговли, общественного питания и бытового обслуживания на территории КВЦ «Экспофорум» могут осуществляться только с разрешения ООО «ЭФ-Интернэшнл» и в соответствии с требованиями действующих законов и иных нормативно-правовых актов, регламентирующих деятельность в сфере торговли, общественного питания и бытового обслуживания.

Правила пожарной безопасности

- Организаторы, экспоненты, аккредитованные для оказания услуг на территории КВЦ «Экспофорум» организации и подрядчики обязаны соблюдать требования Постановления Правительства РФ от 16.09.2020 № 1479 «Об утверждении Правил противопожарного режима

в Российской Федерации» и Федерального закона от 22.07.2008 № 123-ФЗ «Технический регламент о требованиях пожарной безопасности», а также правила, приведенные в *Приложении № 9* к настоящему Руководству. Организаторы, экспоненты, аккредитованные для оказания услуг на территории КВЦ «Экспофорум» организации и подрядчики несут полную ответственность за нарушение правил в соответствии с действующим законодательством РФ.

При проведении мероприятий, проходящих на территории КВЦ «Экспофорум», запрещается:

- пользоваться услугами, оборудованием, средствами организаций, не аккредитованных ООО «ЭФ-Интернэшнл»;
- без согласования с ООО «ЭФ-Интернэшнл» размещать клеящиеся рекламные и иные материалы на стенах, полах, колоннах, стеклах и дверях, а также на металлических конструкциях потолочных перекрытий павильонов и других помещений;
- крепить элементы стендов к стенам или полу;
- утилизировать элементы разобранных конструкций и упаковочной тары (пиломатериалы, ДСП, ДВП, фанера и пр.) в мусорные контейнеры для бытовых отходов, принадлежащие ООО «ЭФ-Интернэшнл»;
- прокладывать кабельные линии связи внутри павильонов, подключать мини-АТС и другую технику к линиям связи без согласования с соответствующими службами ООО «ЭФ-Интернэшнл»;
- без согласования подключать телекоммуникационное оборудование к предоставляемым каналам связи в целях оказания услуг сторонним организациям;
- выходить в телевизионный и радиоэфир (осуществлять трансляции) без соответствующего разрешения, а также ввозить и эксплуатировать радиоэлектронные и высокочастотные системы, в том числе стандарта IEEE 802.11a/b/g/n/ac/ax (вайфай/Wi-Fi), носимые и стационарные средства, экспонаты радиоэлектронной связи без письменного согласования с ООО «ЭФ-Интернэшнл».

Правила нахождения на территории

- Вход посетителей осуществляется согласно регламенту пропускного режима мероприятия: по кассовым билетам, по бейджам, получаемым на стойках регистрации, или в свободном режиме.
- Посетители КВЦ «Экспофорум» не вправе допускать совершение каких-либо действий, нарушающих права других лиц, находящихся на его территории.
- Дети в возрасте до 14 лет допускаются в КВЦ «Экспофорум» только в сопровождении взрослых.
- Животные на территорию КВЦ «Экспофорум» не допускаются (за исключением специализированных мероприятий).
- На территории КВЦ «Экспофорум» запрещается ездить на велосипедах, скутерах, скейтбордах и других подобных средствах передвижения, если это не предусмотрено условиями проведения мероприятия.
- Курение на территории комплекса разрешается только в специально отведенных для этого местах.

Правила пользования автомобильной парковкой

- Въезд на личном автотранспорте посетителей на парковку КВЦ «Экспофорум» осуществляется только в дни работы мероприятия.
- Стоянка легкового автотранспорта на парковке в период проведения мероприятий разрешена, если иное не определено другими документами ООО «ЭФ-Интернэшнл».

• Собственники автотранспорта должны парковать свои автомобили в обозначенных соответствующей дорожной разметкой границах стояночных мест аккуратно, не создавая помех другим автовладельцам и не загораживая проезды. Автомобили, преграждающие пути к воротам, эвакуационным выходам, въездам, выездам, входам, могут быть эвакуированы уполномоченными государственными службами за счет владельца.
• Грузовой автотранспорт может оставаться только на специально отведенной парковке.
• Нахождение автотранспорта на территории КВЦ «Экспофорум» с 20:00 до 09:00 возможно только при наличии специального разрешения, если иного не предусматривает график проведения мероприятия, указанный в договоре с организатором или экспонентом; нахождение людей в автотранспортных средствах в указанное время запрещено.
• Ограничение скорости на территории КВЦ «Экспофорум» – 20 км/ч.
• Администрация КВЦ «Экспофорум» не несет ответственности за кражу или исчезновение личных вещей из автомобилей.

Порядок действий при возникновении чрезвычайной ситуации

• Организаторы, экспоненты, аккредитованные для оказания услуг на территории КВЦ «Экспофорум» организации, подрядчики и посетители комплекса обязаны незамедлительно информировать администрацию и/или сотрудников охраны КВЦ «Экспофорум» обо всех известных случаях правонарушений на территории комплекса.
• При обнаружении подозрительных предметов в местах общего пользования запрещается трогать, вскрывать и перемещать найденные предметы. При их обнаружении следует немедленно сообщить об этом сотрудникам администрации и/или охраны КВЦ «Экспофорум».
• Сообщение об эвакуации может поступить в случае обнаружения взрывного устройства, ликвидации последствий совершенного террористического акта, при пожаре, стихийном бедствии и т.п. При получении сообщения о начале эвакуации необходимо соблюдать спокойствие и четко выполнять команды. Не следует допускать паники и спешки при покидании помещений и территории КВЦ «Экспофорум».

Ответственность за нарушение Руководства для организаторов и экспонентов

• Невыполнение положений Руководства для организаторов и экспонентов и других регламентирующих актов при подготовке и проведении мероприятия рассматривается как существенное нарушение условий договора и влечет применение санкций, предусмотренных договором, а также действующим законодательством РФ.
• К нарушителям положений Руководства для организаторов и экспонентов в соответствии с действующим законодательством могут быть применены следующие санкции: предупреждение, прекращение работ до устранения выявленных нарушений, наложение штрафа, возмещение вреда, лишение аккредитации на определенный срок или постоянно, передача материалов о выявленных нарушениях в правоохранительные и надзорные органы. Размер штрафов и виды санкций приведены в *Приложении № 8* «Штрафы за нарушение требований Руководства для организаторов и экспонентов мероприятий, проводимых на территории КВЦ «Экспофорум».
• Возобновление работ, приостановленных на основании выявленных нарушений, допускается при условии их устранения и уплаты наложенного штрафа.
• Принятие мер к нарушителям положений Руководства для организаторов и экспонентов производится на основании акта, составленного уполномоченными представителями ООО «ЭФ-Интернэшнл».

Обстоятельства непреодолимой силы (форс-мажор)

• ООО «ЭФ-Интернэшнл» не несет ответственности за вред, возникший при наступлении обстоятельств невозможности полного или частичного исполнения обязательств по заключенным договорам, а именно: пожара, стихийных бедствий, войны, военных

операций любого характера, запрещения экспорта или импорта, эпидемий, пандемий или других не зависящих от сторон обстоятельств. При наступлении указанных обстоятельств срок исполнения обязательств отодвигается соразмерно времени, в течение которого будут действовать такие обстоятельства.

- Если эти обстоятельства будут продолжаться более 3 (трех) месяцев, то организатор (экспонент) и ООО «ЭФ-Интернэшнл» имеют право отказаться от дальнейшего исполнения обязательств по договору, и в этом случае ни одна из сторон не будет иметь права на возмещение другой стороной возможных убытков.
- Сторона, для которой создалась невозможность исполнения обязательств по договору, должна незамедлительно известить другую сторону о наступлении и прекращении обстоятельств, препятствующих исполнению обязательств.
- Подтверждением возникновения обстоятельств непреодолимой силы и их продолжительности будут служить документы (справки), выдаваемые соответствующими компетентными органами.
- ООО «ЭФ-Интернэшнл» не несет ответственности в следующих случаях: утрата и/или повреждение экспонатов и других материальных ценностей, принадлежащих организатору, экспоненту, подрядчику, аккредитованным для оказания услуг на территории КВЦ «Экспофорум» организациям или лицам, привлеченным организатором (в случае необходимости организатор может заказать услуги по охране за отдельную плату); вред, причиненный служащим, агентам и другим гражданам, работающим у организатора или приглашенным организатором, а также их имуществу.
- В случае изменения сроков проведения мероприятия или его отмены вследствие обстоятельств, произошедших не по вине ООО «ЭФ-Интернэшнл», последнее письменно уведомляет об этом организатора (экспонента). При этом обязательства ООО «ЭФ-Интернэшнл», вытекающие из основных условий и требований, теряют силу. ООО «ЭФ-Интернэшнл» вправе не возвращать организатору (экспоненту) суммы, израсходованные по его поручению. Организатор (экспонент) не вправе требовать возмещения убытков.
- В случае изменения сроков проведения мероприятия или его отмены по вине ООО «ЭФ-Интернэшнл» за 3 (три) месяца до его проведения и при условии незамедлительного уведомления об этом, ООО «ЭФ-Интернэшнл» освобождается от какой-либо ответственности перед организатором (экспонентом).

2. Информация о КВЦ «Экспофорум»

2.1. Место расположения

Адрес конгрессно-выставочного центра «Экспофорум»:
Санкт-Петербург, вн. тер. г. пос. Шушары, Петербургское шоссе, д. 64, корп. 1, лит. А

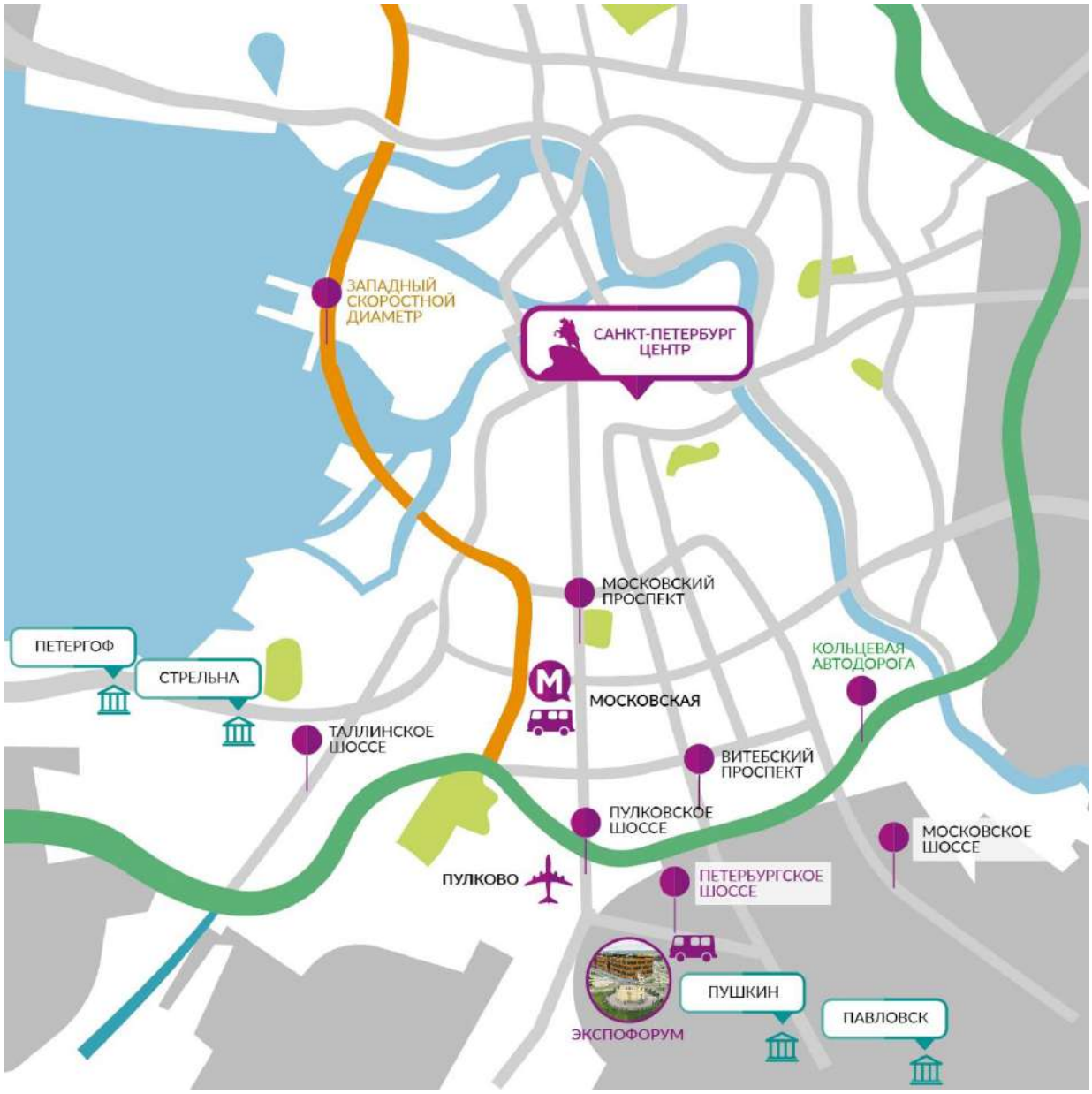

КВЦ «Экспофорум» располагается на Пулковских высотах, в Пушкинском районе Санкт-Петербурга. Рядом находятся международный аэропорт Пулково, кольцевая автодорога, западный скоростной диаметр (ЗСД) и скоростная автомобильная дорога М-11 «Нева», соединяющая Санкт-Петербург с Москвой.
От ближайших станций метро «Московская» и «Звездная» до комплекса можно добраться на наземном транспорте за 15 минут, а от аэропорта Пулково – за 5 минут. Дорога от КВЦ «Экспофорум» до исторического центра Санкт-Петербурга займет около 30 минут.

2.2. Как добраться

От станции метро «Московская»

Общественный транспорт

Автобусы №№ 187, 299, 400Э *(маршрут осуществляется только в дни проведения мероприятий),* 478

Бесплатные автобусы-шаттлы в дни проведения мероприятий
Остановка общественного транспорта у дома 197 по Московскому проспекту
От станции метро «Звездная»
Автобус № 232

2.3. План территории

Закрытые выставочные площади (3 павильона, конгресс-центр, пассаж) составляют 50 000 кв. м. Открытые выставочные площадии – 40 000 кв. м. Симметричное расположение павильонов, соединенных пассажем, обеспечивает легкость доступа посетителей и участников выставок, конгрессов и других мероприятий к любой точке комплекса.

Генеральный план комплекса

2.4. Схема движения по территории

Логистика передвижения потоков автотранспорта на территории конгрессно-выставочного центра обеспечивает комфорт и удобство всем участникам мероприятий. Для автотранспорта посетителей предусмотрена открытая парковка на 4700 мест. Для грузового транспорта и автобусов предусмотрена отдельная автостоянка. 3 (три) вертолетных площадки готовы к приему гостей Экспофорума.

3. Услуги, оказываемые ООО «ЭФ-Интернэшнл» и организациями, аккредитованными для оказания услуг на территории КВЦ «Экспофорум»

3.1. Заказ услуг

- Порядок оформления заявок на проведение мероприятий и/или участие в них и порядок оформления заявок на оказание услуг описаны в соответствующих разделах Руководства для организаторов и экспонентов мероприятий, проводимых на территории КВЦ «Экспофорум»:
  - для организаторов – в разделе 5.1;
  - для экспонентов и подрядчиков (застройщиков) – в разделе 5.2;
  - для экспонентов мероприятий, организатором которых является ООО «ЭФ-Интернэшнл» – в разделе 5.3.
- Формы заявок приведены в *Приложении № 2* «Формы заявок на проведение, участие и аренду помещений».

3.2. Порядок оказания услуг

- На территории КВЦ «Экспофорум» все без исключения услуги оказываются ООО «ЭФ-Интернэшнл» или организациями, аккредитованными на оказание услуг.
- Перечень услуг, оказываемых ООО «ЭФ-Интернэшнл» и организациями, аккредитованными для оказания услуг на территории КВЦ «Экспофорум», размещен на официальном сайте компании www.expoforum.ru и на сайтах мероприятий.
- Перечень организаций, аккредитованных для оказания услуг на территории КВЦ «Экспофорум» опубликован на официальном сайте компании www.expoforum.ru, а также приведен в *Приложении № 1.*
- По общему правилу заявки оформляются на сайте организатора, на сайте соответствующей выставки (мероприятия), на сайте www.expoforum.ru, путем обращения в ООО «ЭФ-Интернэшнл» или в аккредитованную на оказание услуг организацию.
- Услуги оказываются при условии оплаты (поступления средств на счет аккредитованной организации) в соответствии с условиями договора между организатором и аккредитованной на работу в КВЦ «Экспофорум» организацией, если иное не предусмотрено договором.
- Акт выполненных работ подписывается уполномоченными представителями сторон в срок не позднее 5 (пяти) рабочих дней после завершения демонтажа.
- Обоснованные претензии по срокам, качеству и объему услуг принимаются до окончания демонтажных работ. В случае их отсутствия, услуги считаются оказанными в срок, в полном объеме и надлежащего качества.

4. Стоимость услуг

4.1. Ставки на аренду помещений и услуги

- Услуги оказываются на основании утвержденных ставок на аренду и ставок на услуги при проведении конгрессно-выставочных и иных мероприятий на территории КВЦ «Экспофорум».
- Ставки на аренду и услуги для организаторов предоставляются по запросу.
- ООО «ЭФ-Интернэшнл» оставляет за собой право на изменение ставок на услуги. Аккредитованные для оказания услуг на территории КВЦ «Экспофорум» организации также вправе пересматривать ставки на услуги.
- Услуги, не предусмотренные в ставках, оказываются по договорным ценам.

5. Основные условия и требования при проведении конгрессно-выставочных и ивент-мероприятий на территории КВЦ «Экспофорум»

5.1. Основные условия проведения конгрессно-выставочных, спортивных и ивент-мероприятий и требования для организаторов

5.1.1. Заключение договора на проведение мероприятия

- Оптимальным сроком заключения договора на проведение мероприятия (договора аренды) является:

– для конгрессно-выставочного мероприятия – 12 (двенадцать) месяцев до его начала;
– для ивент-мероприятия – 6 (шесть) месяцев до его начала.

- При заключении договора в этот срок организатор имеет возможность заказать наиболее подходящие выставочные площади и/или конференц-залы, наилучшим образом подготовить проводимое мероприятие.
- Договор с организатором, являющимся нерезидентом, заключается и исполняется с учетом требований законодательства РФ о валютном регулировании и валютном контроле.
- Оформление договора аренды осуществляется по факту получения заявки от организатора при наличии технической возможности предоставления выставочных площадей и/или конференц-залов в аренду.
- Соответствующая дирекция ООО «ЭФ-Интернэшнл» уведомляет организатора о получении заявки на проведение и в течение 3 (трех) рабочих дней с момента ее получения производит расчет стоимости аренды выставочной площади, конференц-залов и прочих помещений, согласовывает сроки, точное место (выставочный павильон, другие помещения) и формат заявленного мероприятия и подтверждает заявку организатора в случае наличия технической возможности.
- Расчет минимального количества дней аренды при проведении мероприятий, необходимого для выполнения монтажных и демонтажных работ выставочной экспозиции, временно возводимых помещений и конструкций, производится на основании *Приложения № 3* «Нормативные показатели для определения минимальных сроков аренды и расчета стоимости аренды».
- ООО «ЭФ-Интернэшнл» оставляет за собой право отказать в проведении заявленного мероприятия, в случае если:

– организатор неправомерно использует объекты авторского и/или смежных с ним прав;
– организатором неоднократно допускались нарушения положений, условий и требований данного Руководства, правил пожарной безопасности, правил безопасности и требований охраны труда, а также иных требований, предъявляемых к проведению массовых мероприятий действующим законодательством РФ;
– предоставление выставочной площади и помещений в аренду прямо противоречит соответствующим нормативным актам органов государственной (муниципальной) власти и управления РФ или Санкт-Петербурга;
– период проведения организатором мероприятия совпал с периодом проведения мероприятия, организуемого в соответствии с распоряжением федеральных органов исполнительной власти РФ, или периодом проведения мероприятия другим организатором;
– у организатора имеется просроченная дебиторская задолженность перед ООО «ЭФ-Интернэшнл» или организациями, аккредитованными для оказания услуг на территории КВЦ «Экспофорум».

- Об отказе от предоставления организатору выставочных площадей, конференц-залов, иных помещений и/или их изъятии на основании вышеуказанных обстоятельств ООО «ЭФ-Интернэшнл» обязано предупредить организатора в течение 3 (трех) рабочих дней с момента получения уведомления ООО «ЭФ-Интернэшнл». Также ООО «ЭФ-Интернэшнл»

обязано предложить организатору альтернативные варианты предоставления выставочных площадей, конференц-залов, иных помещений в срок не более одного месяца до или после срока проведения отмененного мероприятия, а в случае невозможности указанного альтернативного предоставления вернуть организатору денежные средства, полученные за непредоставленные (изъятые) выставочные площади, конференц-залы, иные помещения, в течение 5 (пяти) рабочих дней с даты получения от организатора соответствующего требования.

5.1.2. Оформление заявок на технические и сопутствующие услуги

- Заказ услуг осуществляется следующими способами:

– по заявке на эксклюзивные сервисные услуги, оказываемые ООО «ЭФ-Интернэшнл», поданной заранее в соответствии с установленными сроками подачи заявок (п. 5.1.3); производятся посредством взаимодействия заинтересованных сторон на основании полученной заявки и оформления необходимых первичных документов;

– путем обращения в сервис-бюро во время проведения мероприятия.

- После согласования всех условий может быть заключено дополнительное соглашение к основному договору с организатором или договор с аккредитованной организацией на оказание технических и сопутствующих услуг.
- Прием заявок на технические и сопутствующие услуги осуществляют ответственные сотрудники аккредитованных для оказания услуг на территории КВЦ «Экспофорум» организаций (контактные данные приведены в *Приложении № 1*).

5.1.3. Нормативные сроки подачи заявок на услуги

- Заявки на необходимые услуги организатор должен подать не позднее 14 (четырнадцати) дней до установленной даты монтажных работ.
- При подаче заявок на услуги менее чем за 14 (четырнадцать) дней до установленной даты монтажных работ стоимость услуг/работ и оборудования рассчитывается с надбавочной стоимостью по коэффициенту 1,5 к ставкам на услуги.
- При подаче макетов организатора для изготовления рекламно-информационных материалов к размещению на территории комплекса менее чем за 5 (пять) рабочих дней до начала монтажа или макетов, не отвечающих требованиям для печати, услуги будут тарифицироваться с надбавочной стоимостью по коэффициенту 2.
- В случае подачи заявок на услуги во время монтажа, проведения и демонтажа мероприятия, стоимость услуг/работ и оборудования рассчитывается с надбавочной стоимостью по коэффициенту 2 к ставкам на услуги.
- При заказе услуг персонала ставка умножается на коэффициент 2 в случае предоставления услуги в официальные праздничные дни или в случае необходимости предоставления услуги в срочном порядке.
- В случае позднего обращения за услугами (с нарушением установленных сроков), ООО «ЭФ-Интернэшнл» и/или аккредитованная организация не гарантируют наличие необходимой услуги/оборудования. Заявки принимаются в работу при условии технической возможности их исполнения.

5.1.4. Порядок оплаты аренды площадей

- Полная оплата стоимости аренды выставочной площади, конференц-залов и других помещений, зафиксированной в заключенном на проведение мероприятия договоре, осуществляется организатором с соблюдением предельного срока оплаты – не позднее 30 (тридцати) календарных дней до начала монтажных работ, если в договоре не предусмотрено иное.

• Порядок оплаты организатором авансовых платежей за аренду площадей, если в договоре не предусмотрено иное:
– 10% в день заключения договора;
– 10% за год до мероприятия (если договор заключается менее чем за год, то первый аванс составляет 20%);
– 30% за полгода до мероприятия;
– 50% за месяц до мероприятия.

Окончательный расчет за аренду выставочной площади, конференц-залов и других помещений при наличии отсрочки платежей на период после проведения мероприятия или дополнительно заказанных в аренду (фактически занятых) организатором за пределами предусмотренных договором выставочных площадей, возникших после заключения договора на проведение мероприятия, осуществляется в срок не позднее 3 (трех) рабочих дней с даты подписания двустороннего акта выполненных работ, если в договоре не предусмотрено иное.

• Размер суммы окончательного расчета по аренде устанавливается по результатам фактического замера площадей, но в сумме, не менее указанной в договоре аренды. Форма акта фактического замера выставочных площадей, занятых и используемых организатором выставки (арендатором), приведена в *Приложении № 10.*

Предоставление арендованных выставочных площадей, конференц-залов и прочих помещений для проведения мероприятия

• Выставочная площадь и/или другие помещения предоставляются организатору в соответствии с оформленным договором аренды между организатором и ООО «ЭФ-Интернэшнл», при этом оформляется двусторонний акт приемки-передачи объекта во временное пользование.

• Выставочная площадь и другие помещения предоставляются ООО «ЭФ-Интернэшнл» организатору в аренду на общий период проведения мероприятия в состоянии, пригодном для их использования в указанных целях.

• Организатор вправе использовать предоставляемые в аренду площади только в соответствии с задачами и тематикой мероприятия.

• ООО «ЭФ-Интернэшнл» дает организатору согласие на предоставление в субаренду выставочной площади экспонентам, участникам выставки, проводимой организатором, при условии соблюдения ими положений настоящего Руководства.

• Организатор обязан соблюдать установленные договором сроки приемки выставочных площадей в аренду согласно актам приема-передачи, подписанным представителем на основании устава или доверенности совместно с представителем ООО «ЭФ-Интернэшнл».

• В соответствии с установленным режимом работы мероприятия организатор следит за своевременным окончанием проводимых мероприятий, соблюдением другими участниками выставки (мероприятия) правил, действующих на территории КВЦ «Экспофорум», обеспечивает освобождение выставочных площадей и помещений от посетителей и участников в срок не более 30 минут после окончания мероприятия.

• Приемка и сдача арендуемой выставочной площади оформляется актами приема-передачи, подписываемыми уполномоченными лицами сторон, имеющими доверенность на право подписи данных документов.

Процедура замера и расчета брутто и нетто площадей

Учет площадей

• В случае, если занимаемая организатором выставочная площадь по факту меньше, чем указано в договоре, то учитывается площадь, указанная в договоре.

• В случае, если занимаемая организатором выставочная площадь по факту больше, чем указано в договоре, то учитывается фактическая площадь.

• Замер брутто и нетто площадей осуществляется ответственными сотрудниками ООО «ЭФ-Интернэшнл» с участием представителя организатора:
– при однодневном мероприятии – в день мероприятия;
– при многодневном мероприятии – во второй день мероприятия.
Конкретное время замера согласовывается с организатором мероприятия и с остальными участниками.

Расчет брутто площадей
• По всему периметру замеряют расстояние от крайней стены крайнего стенда до стены павильона, обрисовывают контур занимаемой экспозиции.
• В случае если это расстояние меньше или равно 3 м, то граница контура определяется по стене павильона.
• При расстоянии больше 3 м:
– если край стенда является открытым и рядом со стендом могут ходить посетители (используется как проход), то граница контура размещается в 3 м от границы стенда;
– если край стенда является закрытым и не граничит с проходом, то граница контура размещается в 1 м от границы стенда.
Для проектов, ограничивающих доступ в часть территории КВЦ, в которой проводится мероприятие, оплате подлежит вся фактически занимаемая и (или) ограниченная для свободного доступа площадь, независимо от наличия либо отсутствия на указанной площади застройки.
В соответствии с условиями, описанными выше, по границе полученного контура определяется площадь. В рамках контура считается площадь брутто.

Расчет нетто площадей
• На основании финальной планировки объектов временной застройки производится сверка с фактическим их расположением.
• В случае выявления расхождения данных финальной планировки с фактическим расположением объектов застройки, производятся замеры каждого такого объекта.

Составление акта фактического замера выставочных площадей, занятых и используемых организатором мероприятия (арендатором)
• На основании результатов, полученных в процессе замера площади брутто/нетто, уполномоченный сотрудник ООО «ЭФ-Интернэшнл» готовит акт фактического замера в двух экземплярах, которые подписывают данный сотрудник и представитель организатора (арендатора). Один экземпляр акта фактического замера передается организатору (арендатору), другой – в дирекцию выставки.
• В случае превышения фактической площади брутто над площадью, установленной в договоре с организатором (арендатором), акт фактического замера является основанием для перерасчета стоимости аренды выставочной площади и отражения данных в акте выполненных работ между ООО «ЭФ-Интернэшнл» и организатором (арендатором).

5.1.5. Порядок отказа от проведения мероприятия, сокращения размера арендуемой площади, отказа от заказанных услуг или уменьшения их объема

• Организатор обязуется письменно уведомить ООО «ЭФ-Интернэшнл» в случае сокращения арендуемых площадей или отказа от проведения мероприятия.
• Отказ организатора от проведения мероприятия влечет за собой уплату в адрес ООО «ЭФ-Интернэшнл» неустойки в порядке, установленном договором.

• В случае сокращения организатором выставочной площади, ООО «ЭФ-Интернэшнл» оставляет за собой право перенести площадь выставочной экспозиции в другой павильон с уведомлением об этом организатора.
• Организатор обязуется письменно уведомить ООО «ЭФ-Интернэшнл», аккредитованную для оказания услуг на территории КВЦ «Экспофорум» организацию, в которой заказаны соответствующие услуги, в случае отказа от заказанных технических и сопутствующих услуг или уменьшения их объема.
• В случае отказа от заказанных услуг или уменьшения их объема, организатор возмещает сумму фактически произведенных ООО «ЭФ-Интернэшнл» или аккредитованной организацией расходов, связанных с оформлением и выполнением этих услуг, а также стоимость фактически оказанных услуг (выполненных работ) на дату письменного извещения организатора; при отказе от заказанных услуг обслуживающего персонала организатор выплачивает неустойку в размере однодневной ставки.
• При отказе от заказанных услуг до открытия выставки (начала мероприятия) организатор возмещает аккредитованной для оказания услуг на территории КВЦ «Экспофорум» организации, принявшей к исполнению заявку организатора, фактически понесенные расходы на выполнение заказанных услуг на дату получения уведомления организатора об отказе от услуг. В договоре между аккредитованной организацией и организатором могут быть предусмотрены отличные от установленных настоящим пунктом условия и порядок возмещения расходов.

5.1.6. Подготовка плана мероприятия (выставки, конгрессного мероприятия, ивент-мероприятия) на выставочной площади

• План выставочной экспозиции, отраженных объектов конгрессного мероприятия, ивент-мероприятия формирует организатор.
• При планировании размещения временно возводимых объектов (выставочных стендов, временных помещений, сценических комплексов и других объектов) на выставочных площадях КВЦ «Экспофорум» (согласно характеристикам выставочных павильонов и других помещений КВЦ) необходимо руководствоваться действующими нормативными документами, включая нижеперечисленные, но не ограничиваясь ими:
– Технические условия на размещение объектов временной застройки на внутренних и открытых площадях КВЦ «Экспофорум» *(Приложение № 4);*
– Положение о техническом контроле ООО «ЭФ-Интернэшнл» на территории КВЦ «Экспофорум» *(Приложение № 5);*
– Технические требования к экспонируемому оборудованию при проведении мероприятий в КВЦ «Экспофорум» *(Приложение № 6);*
– Правила выполнения электротехнических работ на территории КВЦ «Экспофорум» *(Приложение № 7);*
– Требования пожарной безопасности при монтаже, демонтаже объектов временной застройки и проведении мероприятий на внутренних и открытых площадях КВЦ «Экспофорум» *(Приложение № 9).*
• Для разработки плана используются схемы выставочных залов и выставочной площади, полученные при заключении договора аренды на бумажном носителе (для информации), а также в виде электронного файла в dwg-формате (AutoCAD).
• В случае если предложенные организатором проектные решения по размещению временных помещений, выставочных стендов и других объектов на внутренних и открытых площадях КВЦ «Экспофорум» не соответствуют данным техническим условиям, организатор за свой счет выполняет работы по оценке пожарного риска. Оценка пожарного риска проводится путем определения расчетных величин пожарного риска на объектах защиты с целью обоснования соответствия принятых проектных решений установленным требованиям пожарной безопасности. Результаты работы по оценке пожарного риска оформляются в виде

отчета, выполненного в соответствии с требованиями нормативных документов в области пожарной безопасности, и предоставляются в ООО «ЭФ-Интернэшнл». Проведение работы по оценке пожарного риска осуществляется организациями, имеющими соответствующую компетенцию, подтвержденную в МЧС России.

- Организатор в срок не позднее 30 (тридцати) дней до начала монтажных работ направляет на согласование в ООО «ЭФ-Интернэшнл» разработанный план выставочной экспозиции (размещения временно возводимых объектов и экспонатов в павильонах и на открытых площадях КВЦ «Экспофорум»).
- Организатор предоставляет на согласование планировку размещения точек подключения электроэнергии с указанием необходимой мощности потребления, точек водоснабжения и водоотведения, увязанную с планом расположения стационарных точек подключения объектов временной застройки к инженерным сетям площадки, планировку расположения мобильных ПК, а также количество и вид необходимых телефонных линий и точек интернет-подключения, планировку расположения подвесных конструкций.
- Разработанный организатором план выставочной экспозиции рассматривается ООО «ЭФ-Интернэшнл» в течение 3 (трех) рабочих дней. По результатам рассмотрения план согласовывается или отправляется на доработку.
- Организатор в срок не позднее 14 (четырнадцати) дней до начала монтажных работ направляет в ООО «ЭФ-Интернэшнл» разработанный, согласованный и утвержденный план выставочной экспозиции (с графиком проведения застройки, учитывающим установку на стендах экспонатов и специальной техники, необходимой для их монтажа).
- Не прошедшие согласование и не утвержденные планы к исполнению не принимаются.

5.1.7. Технические требования и условия оказания услуг

- Услуги предоставляются при условии поступления денежных средств на расчетный счет согласно условиям договора или в кассу ООО «ЭФ-Интернэшнл», если иное не предусмотрено договором.
- После выполнения работ (предоставления услуг), в срок не позднее 5 (пяти) рабочих дней по окончании демонтажных работ в рамках мероприятия, уполномоченный представитель ООО «ЭФ-Интернэшнл» подписывает с уполномоченным представителем организатора акт о выполненных работах.
- Обоснованные претензии на сроки, качество и объем услуг, предоставленных ООО «ЭФ-Интернэшнл» или аккредитованными организациями, принимаются вплоть до последнего дня демонтажа мероприятия. В противном случае услуга считается оказанной в срок, в полном объеме и с должным качеством.

Требования к застройке и монтажу выставочных стендов

- Монтаж, демонтаж и художественное оформление стандартных стендов осуществляются только генеральным застройщиком – ООО «Р2 ЭКСПО».
- Другие застройщики могут получить право на строительство только нестандартных и эксклюзивных выставочных стендов. Для этого необходимо получить согласование отдела технического контроля ООО «Р2 ЭКСПО».
- Для возведения сценических комплексов и размещения экспонатов необходимо получить согласование сектора технического контроля ООО «ЭФ-Интернэшнл».
- Порядок допуска застройщиков и экспонентов к проведению работ по возведению выставочной застройки, оформлению выставочных стендов и выполнению других работ, в том числе порядок допуска на выставочные площади, основные требования к стендам в павильонах, действующие нормы, условия и правила при монтаже/демонтаже стендов и их оформлении, а также бланки заявок, шаблоны писем и других документов приведены в *Приложении № 5* «Положение о техническом контроле ООО «ЭФ-Интернэшнл» на территории КВЦ «Экспофорум».

Продление сроков монтажа, демонтажа, погрузо-разгрузочных работ

- Продление работы в павильонах, на открытой площади, а также в зоне погрузки и разгрузки возможно с 20:00 до 00:00. Осуществление работ по монтажу и демонтажу в ночное время возможно в исключительных случаях и только при условии получения специального разрешения, если иное не предусмотрено условиями договора с организатором.
- Продление сроков монтажа, демонтажа, погрузо-разгрузочных работ осуществляется путем подачи заявки, подписанной уполномоченным лицом организатора, в установленном порядке. Заявка на продление работ должна быть подана в срок до 18:00 того дня, когда предполагается начало дополнительного времени работ. В случае подачи заявки после указанного срока, в удовлетворении заявки может быть отказано.
- Компания, заказавшая услугу продления сроков монтажа и демонтажа, берет на себя полную ответственность за соблюдение своими и привлеченными работниками требований Правил безопасности и охраны труда, Правил противопожарного режима, санитарных норм и правил, а также иных правил и норм, регулируемых нормативными актами РФ и КВЦ «Экспофорум». Компания несет ответственность в случае причинения вреда имуществу ООО «ЭФ-Интернэшнл», имуществу третьих лиц. В случае причинения вреда жизни и здоровью своих и привлеченных работников, работников ООО «ЭФ-Интернэшнл» и третьих лиц без исключения, ставшего следствием несоблюдения компанией всех вышеуказанных правил и норм, компания обязуется компенсировать причиненный вред в полном объеме.

Подключение к инженерным сетям (электричество, вода)

- Подключение объектов временной застройки к инженерным сетям электроснабжения, водоснабжения и канализации КВЦ «Экспофорум», производится силами подразделений ООО «ЭФ-Интернэшнл». Инженерные коммуникации прокладываются застройщиком от объекта временной застройки до точки подключения к инженерным сетям ООО «ЭФ-Интернэшнл». Непосредственное подключение производится силами ООО «ЭФ-Интернэшнл». Выполнение нестандартных подключений объектов временной застройки осуществляется ООО «Р2 ЭКСПО» по согласованному с ООО «ЭФ-Интернэшнл» плану, схеме прокладки инженерных коммуникаций.
- Подача напряжения на объект временной застройки происходит после подписания акта разграничения эксплуатационной ответственности, предоставления застройщиком отчета электроизмерительной лаборатории.
- Технические требования к проведению электромонтажных работ, планы расположения стационарных точек подключения к инженерным сетям КВЦ «Экспофорум» приведены в *Приложении № 5* и *Приложении № 7*.
- Сроки предоставления информации по расположению стационарных точек подключения объектов временной застройки к инженерным сетям КВЦ «Экспофорум» регламентируются договором аренды.
- Все монтажные и демонтажные работы выполняются с соблюдением действующих нормативов: Правил безопасности (ПБ) и охраны труда (ОТ), Правил технической эксплуатации электроустановок потребителей электрической энергии (ПТЭЭПЭЭ), Правил устройства электроустановок (ПУЭ), Правил противопожарного режима в РФ (ППР), Строительных норм и правил (СНиП), Технических регламентов (ТР ТС) и должны соответствовать согласованным техническим решениям и положениям данного Руководства.

Условия допуска и требования к монтажу подвесных конструкций

- Для организации и предоставления ООО «ЭФ-Интернэшнл» основных регулируемых точек подвеса и нерегулируемых точек подвеса при проведении работ с подвесными конструкциями

необходимо направить заявку ответственному сотруднику ООО «ЭФ-Интернэшнл» по электронной почте с соблюдением следующих требований:

- в теме письма следует указать номер (название) стенда, номер и наименование павильона;
- вся переписка по заявке идет только в одной ветке первого письма, создание нескольких веток обсуждения одного проекта не допускается;
- для каждого стенда формируется отдельное письмо.

- Содержание заявки (письма) должно включать:
  - официальное название выставки для бухгалтерских документов;
  - дату подачи заявки (должна совпадать с датой отправки письма);
  - даты и время официального монтажа;
  - даты и время официального демонтажа;
  - дату заезда на площадку (если предусмотрен ранний заезд);
  - название стенда;
  - информацию о необходимости аренды алюминиевых фермовых конструкций;
  - описание подвесной конструкции с весовыми расчетами;
  - визуализацию стенда (рендер);
  - план стенда («Вид сверху» на сетке 1×1 м) с нанесением подвесной конструкции;
  - описание подвеса (конструктив, оборудование, общий снаряженный вес конструкции, чертеж конструктива подвеса), формат файла вложения – DWG/PDF/AI;
  - предварительный график монтажа подвесной конструкции;
  - планировку мероприятия в павильоне (план всего павильона, даже если мероприятие занимает не всю площадь);
  - точки крепления подвешиваемого оборудования к ферме (с указанием нагрузки на каждую точку крепления).

Запрос подается на русском языке. Срок рассмотрения заявки – 3 рабочих дня.

Организация и предоставление основных регулируемых и нерегулируемых точек подвеса при работе с подвесными конструкциями

- *Основная регулируемая точка подвеса (ОРТП)* – комплексная услуга, включающая в себя:
  - расчетное определение и проектирование допустимой нагрузки на конструкции потолочных перекрытий и точек крепления подвесов (ТП) – не более 100 кг на точку;
  - предоставление грузозахватных приспособлений и монтажно-демонтажные работы по креплению строп СККЧ к потолочным фермам, устройство расчалок из строп СККЧ и ВЦ с помощью такелажных скоб;
  - предоставление и монтаж грузоподъемного механизма для регулировки ОРТП на заданную проектную высоту;
  - предоставление грузозахватных приспособлений и монтажно-демонтажные работы по креплению строп СККЧ к алюминиевой подвесной конструкции застройщика (экспонента);
  - регулировка ОРТП путем приведения в движение грузоподъемного механизма на подъем или спуск не более трех раз.

- *Нерегулируемая точка подвеса (НТП)* – комплексная услуга, используемая при невозможности организовать ОРТП напрямую к конструкциям потолочных перекрытий (зоны негарантированного доступа). В этом случае предусмотрен монтаж вспомогательных фермовых конструкций (прериггинга) с помощью НТП и с организацией ОРТП (тип 1) на вспомогательной фермовой конструкции.

Услуга включает в себя:

- расчетное определение и проектирование допустимой нагрузки на конструкции потолочных перекрытий и точек крепления подвесов – не более 100 кг на точку;

- предоставление грузозахватных приспособлений и монтажно-демонтажные работы по креплению строп СККЧ к потолочным фермам, устройство расчалок из строп СККЧ и ВЦ с помощью такелажных скоб;
- предоставление грузозахватных приспособлений и монтажно-демонтажные работы по креплению строп СККЧ к вспомогательной фермовой конструкции.

Услуга не включает в себя вспомогательные фермовые конструкции, предоставляемые только ООО «ЭФ-Интернэшнл».

- ОРТП и НТП делятся на типы *(Приложение № 14* и *Приложение № 15)*:
  - ОРТП, тип 1 – 1 электрическая цепная лебедка/таль (зависит от дней проведения) + 1 ТП;
  - ОРТП, тип 2 – 1 электрическая цепная лебедка/таль (зависит от дней проведения) + 2 ТП;
  - все типы ОРТП включают в себя массу грузоподъемного оборудования (электрическая грузовая лебедка/таль);
  - НТП, тип 1 – 1 ТП + строп ВЦ + строп СККЧ (такелажное оборудование зависит от дней проведения);
  - НТП, тип 2 – 2 ТП + строп ВЦ + строп СККЧ (такелажное оборудование зависит от дней проведения).

Услуги считаются оказанными при расположении ОРТП на рабочей высоте и подписании акта разграничения эксплуатационной ответственности (Форма 5.3).

Дополнительный подъем/спуск подвесной конструкции

- После осуществления трех подъемов/спусков подвесной конструкции, предусмотренных регламентом, стороны обязаны заполнить поле № 1 Акта выполнения работ по подъему/спуску подвесной конструкции (Форма № 5.1) в трех экземплярах.
- Услуга по дополнительному подъему/спуску подвесной конструкции, оформленная заказчиком (организатором, экспонентом либо аккредитованным подрядчиком) до начала монтажных работ, предоставляется на основании надлежащим образом оформленной заявки (Форма № 5.2, *Приложение № 2*). В случае если заказчик не является организатором, заявка подлежит обязательному согласованию с организатором мероприятия.
- В случае заказа услуги в период проведения монтажных работ, ее предоставление осуществляется исключительно при поступлении денежных средств на расчетный счет согласно условиям договора или в кассу сервис-бюро КВЦ «Экспофорум».

Услуги связи

- Услуги связи в КВЦ «Экспофорум» оказываются оператором связи ООО «ЭФ-Интернэшнл» на основании договора об оказании услуг связии в соответствии с тарифами, приведенными в Ставках на услуги.
- При подаче заявки на оказание услуг связи в адрес ООО «ЭФ-Интернэшнл» должны быть предоставлены: перечень используемого оконечного сетевого оборудования, планы-схемы выставочных стендов с размещением оконечного сетевого оборудования или обозначенными точками подключения к сети передачи данных КВЦ «Экспофорум».
- При планировании использования на объекте временной застройки собственного радиоэлектронного оборудования, в том числе стандарта IEEE 802.11a/b/g/n/ac/ax (вайфай), необходимо произвести письменное согласование с ООО «ЭФ-Интернэшнл» используемых каналов и частот радиовещания, направив запрос на адрес электронной почты ExpoLAN@expoforum.ru не менее чем за 2 (два) дня до начала мероприятия. В случае отсутствия согласования и при выявлении факта использования собственного вайфай-оборудования на несогласованных каналах и частотах, будет задействован механизм выдачи предписаний об устранении выявленных нарушений. В случае игнорирования предписания об

устранении нарушений, будут применены штрафные санкции, указанные в *Приложении № 8* настоящего Руководства.

Предоставление в аренду технического (аудиовизуального, светового, звукового, мультимедийного) оборудования для мероприятия, сценических комплексов

• Обеспечение любого мультимедийного сервиса, а также техническое обеспечение оборудованием и сценическими комплексами в КВЦ «Экспофорум» осуществляют ООО «ЭФ-Интернэшнл» и аккредитованные для оказания услуг на территории КВЦ «Экспофорум» организации по тарифам соответствующих организаций.

Уборка выставочных площадей

• Оказание клининговых услуг в КВЦ «Экспофорум» осуществляют ООО «ЭФ-Интернэшнл» и аккредитованные для оказания услуг на территории КВЦ «Экспофорум» организации по тарифам соответствующих организаций.

• Порядок сбора и вывоза мусора в период монтажных и демонтажных работ, а также в период проведения мероприятия приведен в *Приложении № 12.*

• Период основной уборки общих выставочных площадей и проходов между стендами в первый и последующие дни работы выставки составляет не менее 2 часов, начало работ – не ранее 08:00, если иное не предусмотрено договором.

• График проведения работ по основной уборке выставочных площадей направляется организатором выставки (мероприятия) в ООО «ЭФ-Интернэшнл» или аккредитованную для оказания услуг на территории КВЦ «Экспофорум» организацию.

• После проведения основной уборки запрещается проводить работы, связанные с образованием пыли, и выставлять мусор в проходы.

• Если застройка и монтаж экспонатов, а также объектов временной застройки не завершены ко времени, предусмотренному договором участия в выставке, организатор обеспечивает проведение уборки (подрядчик или экспонент самостоятельно убирает мусор со стенда и прилегающей территории проходов между стендами).

• Поддерживающая уборка общих выставочных площадей и проходов между стендами в первый и последующие дни выставки осуществляется согласно графику проведения мероприятия.

• В случае необходимости уборка на стенде может быть заказана организатором мероприятия до начала монтажных работ путем направления информации в ООО «ЭФ-Интернэшнл», аккредитованную для оказания услуг на территории КВЦ «Экспофорум» организацию, а во время хода монтажных работ или в период проведения организатором или экспонентом выставки – в сервис-бюро на площадке КВЦ «Экспофорум».

• При заказе услуги через сервис-бюро стоимость работ рассчитывается по тарифам, указанным в Ставках на услуги, со 100%-ной надбавкой.

Оказание услуг питания и кейтеринга, розничная торговля

• Оказание услуг питания и кейтеринга, розничная торговля в КВЦ «Экспофорум» осуществляются только аккредитованными организациями.

• При оказании услуг питания, кейтеринга, розничной торговли в КВЦ «Экспофорум» должны соблюдаться требования действующего законодательства.

• Оказание услуг питания и кейтеринга, розничная торговля в КВЦ «Экспофорум», в том числе приготовление и хранение продуктов, полуфабрикатов, готовой еды, напитков и т.п., осуществляются в специально предусмотренных местах (помещениях) с использованием оборудования, находящегося на территории КВЦ «Экспофорум».

• Запрос на оказание услуг данного типа осуществляется путем подачи информации в соответствующее подразделение ООО «ЭФ-Интернэшнл» согласно тарифам с учетом

примечаний, указанных в Ставках на услуги, а также путем обращения напрямую в аккредитованную организацию.

- Сторонние операторы питания для получения права оказания услуги питания должны получить согласование аккредитованной организации путем предоставления полного пакета документов согласно *Приложению № 13.*
- В период проведения мероприятий, а также монтажа и демонтажа пронос пищевых продуктов и напитков через вход для посетителей запрещен, за исключением их проноса для целей личного потребления, с учетом установленного режима безопасности в КВЦ «Экспофорум».

Транспортно-экспедиционное обслуживание, таможенное оформление экспонатов и другого выставочного имущества и их хранение на складе временного хранения

- Транспортно-экспедиционное обслуживание мероприятий, проводимых в КВЦ «Экспофорум», таможенное оформление экспонатов и другого выставочного имущества, включая их хранение на складе временного хранения, осуществляется только ООО «ЭФ-Интернэшнл».

Погрузочно-разгрузочные работы

- Погрузочно-разгрузочные и монтажно-демонтажные работы, связанные с применением грузоподъемных механизмов, производятся специалистами и средствами аккредитованной организации. Услуги заказываются в аккредитованной для оказания услуг на территории КВЦ «Экспофорум» организации.
- Погрузочно-разгрузочные и такелажные работы в период монтажа (демонтажа) осуществляются с 09:00 до 20:00, если иное время не согласовано путем подачи заявки на продление работ или не установлено в договоре аренды.
- Перевалка непакетированных грузов и пакетированных с нарушением действующих норм и правил производится в последнюю очередь при наличии технической возможности.
- Очередность размещения и вывоза крупногабаритных экспонатов определяется аккредитованной организацией по согласованию с организатором в соответствии с графиком их завоза, вывоза и последовательности застройки временно возводимых объектов на площадях КВЦ «Экспофорум» с учетом обеспечения возможности перемещения грузов.
- Въезд в зону погрузки-выгрузки автотранспорта организаций и самостоятельное проведение погрузочно-разгрузочных работ осуществляются только при получении разрешения от ООО «ЭФ-Интернэшнл» и согласования погрузочно-разгрузочных работ с аккредитованной организацией.
- Бесплатное нахождение автотранспорта в зоне погрузки-выгрузки строго регламентировано:
  - *легковой – 1 час;*
  - *грузовой (разрешенная максимальная масса – до 3,5 т) – 2 часа;*
  - *грузовой (разрешенная максимальная масса – свыше 3,5 т) – 3 часа.*

Каждый последующий час нахождения в зоне погрузки-выгрузки оплачивается согласно тарифам, указанным в Ставках на услуги. Каждый неполный час оплачивается как полный.

- График заезда и выезда экспонентов составляется организатором, который направляет его в аккредитованную для оказания услуг на территории КВЦ «Экспофорум» организацию и ответственному сотруднику ООО «ЭФ-Интернэшнл» в срок не позднее 14 (четырнадцати) календарных дней до начала монтажа мероприятия (выставки).
- Сведения об особенностях погрузки-выгрузки крупногабаритных и большегрузных экспонатов и их доставки от транспортного средства до стенда, необходимости использования

специальной оснастки организатор направляет в аккредитованную организацию не менее чем за 30 (тридцать) календарных дней до начала общего периода проведения мероприятия.

- Вывоз экспонатов в последний день работы мероприятия допускается по согласованию с ООО «ЭФ-Интернэшнл».
- Для транспортировки грузов в выставочных залах участникам мероприятия разрешается использовать собственные ручные тележки, оснащенные колесами с покрытием из полиуретана или белого каучука. Ввоз тележек в выставочный зал разрешен только через монтажные ворота. Ввоз тележек в другие помещения без разрешения администратора зала запрещен.
- Использование механизированных средств (включая автомобили, оборудованные грузоподъемными манипуляторами) и персонала других организаций запрещено.
- Заезд автотранспорта в выставочные залы (павильоны) для проведения погрузочно-разгрузочных работ силами подрядных организаций и экспонентов не разрешается.

Услуги охраны

- В течение всего периода работы мероприятия ООО «ЭФ-Интернэшнл» обеспечивает режим общей охраны, круглосуточную охрану общественного порядка на территории КВЦ «Экспофорум», не осуществляя при этом индивидуальную охрану экспонатов и другого имущества участников и посетителей.
- ООО «ЭФ-Интернэшнл» не несет ответственности за сохранность оставленных без присмотра вещей, экспонатов и иных материальных ценностей, принадлежащих экспонентам и другим участникам мероприятия.
- Организатор вправе заключить отдельный договор на охрану своего имущества с аккредитованной для оказания услуг охраны на территории КВЦ «Экспофорум» организацией *(Приложение № 1).*

Аккредитация посетителей мероприятия

- Организатор самостоятельно регистрирует участников мероприятия либо заказывает услугу регистрации в ООО «ЭФ-Интернэшнл», аккредитованной для оказания услуг на территории КВЦ «Экспофорум» организации в соответствии с тарифами, установленными в Ставках на услуги таких организаций.

Рекламные услуги

- Распространители рекламных материалов не должны создавать помех проведению мероприятия и работе КВЦ «Экспофорум».
- Установка временных рекламных носителей на используемой организатором площади и за ее пределами не должна противоречить требованиям пожарной безопасности, а также положениям данного Руководства. Схема установки рекламных носителей согласовывается с ООО «ЭФ-Интернэшнл».
- Установка рекламных транспортных средств, в том числе мобильных билбордов, возможна после согласования с ООО «ЭФ-Интернэшнл».
- Изготовление всех рекламных носителей, а также монтажные и демонтажные работы по размещению рекламных носителей на принадлежащих ООО «ЭФ-Интернэшнл» конструкциях осуществляются исключительно силами ООО «ЭФ-Интернэшнл» или аккредитованной для оказания услуг на территории КВЦ «Экспофорум» организации.
- Размещение рекламных конструкций на фасаде здания допускается только на разрешенных проектом местах.
- Готовые рекламные носители могут быть взяты на размещение только в том случае, если они подготовлены на основе технических требований ООО «ЭФ-Интернэшнл».

- ООО «ЭФ-Интернэшнл» вправе не принимать для размещения готовые рекламные носители в случае, если рекламный носитель не соответствует установленным техническим требованиям.
- Воздушные шары, используемые внутри помещений КВЦ «Экспофорум», должны быть жестко зафиксированы в задействованной зоне, заполнены гелием и не должны иметь специальной обработки для долгосрочного использования. Документы, подтверждающие отсутствие данного вида обработки, должны прилагаться. В случае если произошел отрыв шара, организатор обязуется за свой счет произвести работы по уборке помещения от возникших вследствие этого загрязнений.
- Воздухоплавательная и привязная техника (аэростаты, дирижабли и т.п.) устанавливается только при предъявлении разрешения, выданного экспоненту государственными органами, на использование данного вида оборудования и осуществление подъема воздухоплавательной техники. На период эксплуатации воздухоплавательной и привязной техники присутствие представителей эксплуатирующей компании является обязательным. В ночное время и/или при неблагоприятных погодных условиях воздухоплавательная и привязная техника должна опускаться и надежно закрепляться на земле.
- Интернет-баннер для размещения принимается в соответствии с техническими требованиями к рекламным баннерам, предъявляемыми ООО «ЭФ-Интернэшнл».
- Вся интернет-реклама подлежит обязательной маркировке в соответствии с требованиями Федерального закона от 13.03.2006 № 38-ФЗ «О рекламе».
- Реклама, противоречащая законодательству РФ, для размещения не принимается, рекламные акции, проводимые с нарушениями установленных правил, прекращаются по решению ООО «ЭФ-Интернэшнл» или уполномоченного государственного органа.

Использование фирменного стиля ООО «ЭФ-Интернэшнл»

- Организатор обязан за 14 (четырнадцать) календарных дней до публикации или производства сроки согласовать все макеты и изображения, содержащие логотип и элементы фирменного стиля ООО «ЭФ-Интернэшнл» и/или упоминание КВЦ «Экспофорум» с Дирекцией маркетинга ООО «ЭФ-Интернэшнл», вне зависимости от того, размещаются ли такие макеты на территории КВЦ «Экспофорум» и/или на сайте Организатора и/или на городских рекламных площадях.

Логотип и элементы фирменного стиля регламентируются утвержденным брендбуком ООО «ЭФ-Интернэшнл», размещенным на официальном сайте.

5.1.8. Заключительные положения

- Заключение договора на аренду означает согласие организатора с положениями Руководства для организаторов и экспонентов мероприятий, проводимых на территории КВЦ «Экспофорум».
- Руководство для организаторов и экспонентов мероприятий, проводимых на территории КВЦ «Экспофорум», является неотъемлемой частью договора.
- В течение подготовительного периода к проведению мероприятия организатор обязан довести до сведения экспонентов и других участников положения Руководства для организаторов и экспонентов мероприятий, проводимых на территории КВЦ «Экспофорум».
- Контроль исполнения изложенных требований экспонентами (а также участниками, посетителями) и подрядчиками возлагается на организатора мероприятия.
- Контроль исполнения изложенных требований организатором возлагается на ООО «ЭФ-Интернэшнл», аккредитованную для оказания услуг на территории КВЦ «Экспофорум» организацию и ООО «Р2 ЭКСПО».

5.2. Основные условия участия и требования для экспонентов и подрядчиков (застройщиков)

5.2.1. Базовая информация

- Условия и требования, изложенные в данном разделе, обязательны для экспонентов и подрядчиков (застройщиков) всех без исключения мероприятий, проводимых на территории КВЦ «Экспофорум».
- Контроль исполнения требований экспонентами и подрядчиками возлагается на организатора мероприятия, ООО «ЭФ-Интернэшнл», аккредитованные для оказания услуг на территории КВЦ «Экспофорум» организации и ООО «Р2 ЭКСПО».
- Заключив договор на участие в мероприятии на территории КВЦ «Экспофорум», в том числе на проведение монтажных, демонтажных работ и художественное оформление выставочных конструкций, экспоненты и подрядчики (застройщики) автоматически соглашаются с положениями, изложенными в Руководстве для организаторов и экспонентов мероприятий, проводимых на территории КВЦ «Экспофорум».
- Данные о сроках подготовки и проведения конгрессно-выставочных мероприятий, условиях и точном месте их проведения, а также перечень предлагаемых услуг и сведения об аккредитованных для оказания на территории КВЦ «Экспофорум» организациях, бланки заказов услуг, рекомендуемые бланки договоров (в случае потребности экспонента и подрядчика в заключении отдельного договора), контактные данные организатора мероприятия, контактные данные аккредитованных для оказания услуг на территории КВЦ «Экспофорум» организаций и другая информация размещаются на официальных сайтах мероприятий.

Объекты интеллектуальной собственности. Соблюдение авторских и смежных прав

- В соответствии с действующим законодательством РФ, по заявлению экспонента, организатор может подтвердить участие экспонента в мероприятии и факт демонстрации (открытого показа) на мероприятии заявленных экспонатов и/или помещенных на экспонатах товарных знаков, а также дату начала их открытого показа на выставке. Вопросы предоставления правовой охраны объектам интеллектуальной собственности (например, запрос выставочного приоритета или «льготы по новизне») в компетентных органах как на территории РФ, так и за рубежом решаются экспонентами самостоятельно.
- Организатор не несет ответственности за действия компетентных органов РФ и других государств, связанные с регистрацией исключительных прав на объекты интеллектуальной собственности.
- Экспонент обязуется соблюдать все требования законодательства по вопросам охраны объектов интеллектуальной собственности.
- ООО «ЭФ-Интернэшнл» не несет ответственности за возможные нарушения экспонентом прав третьих лиц на принадлежащие этим лицам объекты интеллектуальной собственности.
- В случае публичного исполнения произведений (представления произведений, фонограмм, постановок посредством игры, декламации, пения, танца в живом исполнении или с помощью технических средств, показа кадров аудиовизуального произведения) на мероприятии, экспонент самостоятельно заключает соглашения и производит все расчеты (платежи), связанные с использованием им, его сотрудниками и/или контрагентами объектов авторского и смежных прав в период и/или в связи с действием договора.
- В случае предъявления любого рода претензий, исков к ООО «ЭФ-Интернэшнл» или организаторам, связанных с использованием экспонентом или привлеченными им третьими лицами на территории КВЦ «Экспофорум» объектов авторского и смежных прав, экспонент обязуется во внесудебном порядке возместить ООО «ЭФ-Интернэшнл» или

организаторам все убытки, связанные с указанными претензиями и исками, включая суммы исковых требований.

Страхование

- Экспонент в обязательном порядке за свой счет страхует гражданскую ответственность экспонента перед третьими лицами на период аренды выставочной площади, а также имущество, принадлежащее экспоненту, от различного рода рисков и предоставляет организатору копии соответствующих документов, подтверждающих такое страхование, если иное не предусмотрено договором.

5.2.2. Порядок оказания услуг

Застройка экспозиций, монтаж выставочных стендов, конструкций и оборудования

- Существует два вида выставочных стендов: стандартный и эксклюзивный.
- Монтаж, демонтаж и художественное оформление стандартных стендов осуществляются только генеральным застройщиком – ООО «Р2 ЭКСПО».
- Минимальной площадью стандартного стенда считается 4 кв. м, если иное не предусмотрено условиями участия в мероприятии.
- Другие застройщики могут получить право на строительство нестандартных и эксклюзивных выставочных стендов. Для этого необходимо получить согласование отдела технического контроля ООО «Р2 ЭКСПО».
- Для возведения сценических комплексов и размещения экспонатов необходимо получить согласование сектора технического контроля ООО «ЭФ-Интернэшнл».
- Порядок допуска застройщиков и экспонентов к проведению работ по возведению выставочной застройки, оформлению выставочных стендов и других работ, в том числе порядок допуска на выставочные площади, основные требования к стендам в павильонах, действующие нормы, условия и правила при монтаже и демонтаже стендов и их оформлении, бланки заявок, шаблоны писем и других документов приведены в *Приложении № 5* «Положение о техническом контроле ООО «ЭФ-Интернэшнл» на территории КВЦ «Экспофорум».
- Все монтажные работы должны выполняться с соблюдением требований действующих Правил безопасности (ПБ) и охраны труда (ОТ), Правил технической эксплуатации электроустановок потребителей электрической энергии (ПТЭЭПЭЭ), Правил устройства электроустановок (ПУЭ), Правил противопожарного режима в РФ (ППР), Строительных норм и правил (СНиП), Технических регламентов (ТР ТС) и соответствовать согласованным техническим решениям.

Время работы павильонов в период монтажа

- Время работы павильонов в период монтажа, проведения и демонтажа мероприятия устанавливается с 09:00 до 20:00, а в последний день монтажа и демонтажа – с 09:00 до 22:00, если иное не предусмотрено условиями договора.
- Продление монтажных и демонтажных работ возможно с 20:00 (с 22:00 в последний день монтажа и демонтажа) до 00:00; осуществление работ по монтажу и демонтажу в ночное время возможно в исключительных случаях и только при условии получения специального разрешения.
- Продление сроков монтажа/демонтажа осуществляется путем подачи заявки, подписанной уполномоченным лицом компании (экспонента, подрядчика) в установленном порядке (*Приложение № 2* «Формы заявок на проведение, участие, аренду помещений и услуги»).

- Продление работы в павильонах и на открытой площади возможно с 20:00 до 00:00; осуществление работ по монтажу и демонтажу в ночное время возможно в исключительных случаях и только при условии получения специального разрешения.
- Продление сроков монтажа/демонтажа осуществляется путем подачи заявки, подписанной уполномоченным лицом организатора в установленном порядке. Заявка на продление работ должна быть подана в срок до 18:00 дня, когда предполагается начало дополнительного времени работы. В случае подачи заявки после указанного срока, в удовлетворении заявки может быть отказано.
- Компания, заказавшая услугу продления сроков монтажа/демонтажа, берет на себя полную ответственность за соблюдение своими и привлеченными работниками Правил охраны труда и техники безопасности, Правил противопожарной безопасности, санитарных норм и правил, а также иных правил и норм, регулируемых нормативными актами РФ и КВЦ «Экспофорум». Компания несет ответственность в случае причинения вреда имуществу ООО «ЭФ-Интернэшнл», имуществу третьих лиц. В случае причинения вреда жизни и здоровью своим и привлеченным работникам, работникам ООО «ЭФ-Интернэшнл» и третьим лицам без исключения, ставшего следствием несоблюдения компанией всех вышеуказанных правил и норм, компания обязуется компенсировать причиненный вред в полном объеме.

Подключение к инженерным сетям (электричество, вода)

- Подключение объектов временной застройки к инженерным сетям электроснабжения, водоснабжения и канализации, предназначенным для подключения объектов временной застройки в КВЦ «Экспофорум», производится силами подразделений ООО «ЭФ-Интернэшнл». Инженерные коммуникации прокладываются застройщиком от объекта временной застройки до точки подключения к инженерным сетям ООО «ЭФ-Интернэшнл». Непосредственное подключение производится силами ООО «ЭФ-Интернэшнл». Выполнение нестандартных подключений объектов временной застройки осуществляется ООО «Р2 ЭКСПО» по согласованному с ООО «ЭФ-Интернэшнл» плану, схеме прокладки инженерных коммуникаций.
- Подача напряжения на объект временной застройки происходит после подписания акта разграничения эксплуатационной ответственности, предоставления отчета электроизмерительной лаборатории.
- Организация услуг связи и аудиовизуального сервиса в КВЦ «Экспофорум» производится только специалистами площадки по тарифам, указанным в Ставках на услуги.
- Технические требования к проведению электромонтажных работ приведены в *Приложении № 5* и *Приложении № 7*.
- Планы расположения стационарных точек подключения объектов временной застройки к инженерным сетям КВЦ «Экспофорум» запрашиваются при заключении договора аренды.

Услуги связи

- Услуги связи в КВЦ «Экспофорум» оказываются оператором связиООО «ЭФ-Интернэшнл» на основании договора об оказании услуг связи и в соответствии с тарифами, приведенными в Ставках на услуги.
- При подаче заявки на оказание услуг связи в адрес ООО «ЭФ-Интернэшнл» должны быть предоставлены: перечень используемого оконечного сетевого оборудования, планы-схемы выставочных стендов с размещением оконечного сетевого оборудования или обозначенными точками подключения к сети передачи данных КВЦ «Экспофорум».
- При планировании использования на объекте временной застройки собственного радиоэлектронного оборудования, в том числе стандарта IEEE 802.11a/b/g/n/ac/ax (вайфай), необходимо произвести письменное согласование с ООО «ЭФ-Интернэшнл» используемых каналов и частот радиовещания, направив запрос на адрес электронной почты ExpoLAN@expoforum.ru не менее чем за 2 (два) дня до начала мероприятия. В случае

отсутствия согласования и при выявлении факта использования собственного вайфай-оборудования на несогласованных каналах и частотах, будет задействован механизм выдачи предписаний об устранении выявленных нарушений. В случае игнорирования предписания об устранении нарушений, будут применены штрафные санкции, указанные в *Приложении № 8* настоящего Руководства.

Услуги по предоставлению в аренду аудиовизуального оборудования

- Обеспечение любого аудиовизуального сервиса в КВЦ «Экспофорум» осуществляют ООО «ЭФ-Интернэшнл», аккредитованные для оказания услуг на территории КВЦ «Экспофорум» организации по тарифам, указанным в перечне услуг.
- Экспонент до окончания демонтажа должен сдать по акту все оборудование, арендованное у ООО «ЭФ-Интернэшнл», аккредитованной организации, от которой такое оборудование получено, в исправном состоянии, а в случае утраты или повреждения, оплатить полную стоимость по среднерыночной цене такого оборудования.

Предоставление в аренду светового, звукового, мультимедийного оборудования, сценических комплексов (включая необходимое грузоподъемное оборудование)

- Техническое обеспечение световым, звуковым, мультимедийным оборудованием и сценическими комплексами в КВЦ «Экспофорум» осуществляют только ООО «ЭФ-Интернэшнл» и аккредитованные для оказания услуг на территории КВЦ «Экспофорум» организации (по тарифам соответствующей организации).

Уборка выставочных площадей

- В период монтажа и демонтажа уборка выставочных площадей (удаление из зоны проведения работ строительных отходов, крупногабаритного мусора, палет) производится компаниями, осуществляющими монтаж экспозиций (стендов). Мелкий мусор, пленка, картон собираются и утилизируются клининговой компанией, аккредитованной на площадке.
- В период демонтажа вынос неразобранных конструкций, целых частей стендов в установленные в технических зонах ПУХТО категорически запрещается. Конструкции должны быть полностью разобраны.
- Окончательная уборка общих выставочных площадей и проходов между стендами в первый день начала работы выставки производится с 08:00 до 10:00 или в период, согласованный с организатором мероприятия, но не менее 2 часов.
- После проведения окончательной уборки запрещается проводить работы, связанные с образованием пыли, и выставлять мусор в проходы.
- Если застройка и монтаж экспонатов, а также объекты временной застройки не завершены ко времени, предусмотренному договором участия в выставке, подрядчик или экспонент самостоятельно убирает мусор со стенда и прилегающей территории проходов между стендами.
- В случае необходимости уборка может быть заказана до начала монтажных работ у ООО «ЭФ-Интернэшнл», аккредитованной для оказания услуг на территории КВЦ «Экспофорум» организации, а во время хода монтажных работ или в период проведения выставки – в сервис-бюро на территории КВЦ «Экспофорум».
- При заказе услуги через сервис-бюро стоимость работ рассчитывается по тарифам, указанным в Ставках на услуги, со 100%-ной надбавкой.
- 2 (два) часа до начала работы выставки ежедневно предназначены для проведения уборки, выполнения профилактических, ремонтных и прочих работ на выставочных площадях. Экспонентам и подрядчикам в это время разрешается проводить работы только в пределах занимаемых ими выставочных площадей.

Услуги охраны

- В течение всего периода работы мероприятия организаторы обеспечивают режим общей охраны выставки, круглосуточную охрану общественного порядка на открытой территории КВЦ «Экспофорум», не осуществляя при этом индивидуальную охрану экспонатов и другого имущества экспонентов.
- Организатор не несет ответственности за сохранность оставленных без присмотра вещей, экспонатов и иных материальных ценностей, принадлежащих экспоненту и другим участникам мероприятия.
- В случае необходимости экспонент может заказать индивидуальную охрану стенда в дневное и/или ночное время, а также охрану стендов на открытой выставочной площади в организации, аккредитованной на предоставление охранных услуг на территории КВЦ «Экспофорум».

Оказание услуг питания и кейтеринга, розничная торговля

- Оказание услуг питания и кейтеринга, розничная торговля в КВЦ «Экспофорум» осуществляются только аккредитованными организациями.
- При оказании услуг питания, кейтеринга, розничной торговли в КВЦ «Экспофорум» должны соблюдаться требования действующего законодательства.
- Оказание услуг питания и кейтеринга, розничная торговля в КВЦ «Экспофорум», в том числе приготовление и хранение продуктов, полуфабрикатов, готовой еды, напитков и т.п., осуществляются в специально предусмотренных местах (помещениях) с использованием оборудования, находящегося на территории КВЦ «Экспофорум».
- Запрос на оказание услуг данного типа осуществляется путем подачи информации в соответствующее подразделение ООО «ЭФ-Интернэшнл» согласно тарифам с учетом примечаний, указанных в Ставках на услуги, а также путем обращения напрямую в аккредитованную организацию.
- Сторонние операторы питания для получения права оказания услуги питания должны получить согласование аккредитованной организации путем предоставления полного пакета документов согласно *Приложению № 13*.
- В период проведения мероприятий, а также монтажа и демонтажа пронос пищевых продуктов и напитков через вход для посетителей запрещен, за исключением их проноса для целей личного потребления, с учетом установленного режима безопасности в КВЦ «Экспофорум».

Транспортно-экспедиционное обслуживание, таможенное оформление экспонатов и другого выставочного имущества и их хранение на складе временного хранения

- Транспортно-экспедиционное обслуживание мероприятий, проводимых в КВЦ «Экспофорум», таможенное оформление экспонатов и другого выставочного имущества, включая их хранение на складе временного хранения, осуществляется только ООО «ЭФ-Интернэшнл».

Погрузочно-разгрузочные работы

- Погрузочно-разгрузочные и монтажно-демонтажные работы, связанные с применением грузоподъемных механизмов, производятся специалистами и средствами аккредитованной организации.
- Использование механизированных средств (включая автомобили, оборудованные грузоподъемными манипуляторами) и персонала других организаций запрещено.
- Въезд в зону погрузки-выгрузки автотранспорта организаций и самостоятельное проведение погрузочно-разгрузочных работ осуществляются только при получении

разрешения от ООО «ЭФ-Интернэшнл» и согласовании погрузочно-разгрузочных работ с аккредитованной организацией.

- Вывоз экспонатов в последний день работы мероприятия допускается по согласованию с ООО «ЭФ-Интернэшнл».
- Для транспортировки грузов в выставочных залах участникам мероприятия разрешается использовать собственные ручные тележки, оснащенные колесами с покрытием из полиуретана или белого каучука. Ввоз тележек в выставочный зал разрешен только через монтажные ворота. Ввоз тележек в другие помещения без разрешения администратора зала запрещен.
- Заезд автотранспорта в выставочные залы для проведения погрузочно-разгрузочных работ силами подрядных организаций и экспонентов не разрешается.

Период проведения мероприятия

- В период работы выставки доступ посетителей на территорию КВЦ «Экспофорум» открыт с 10:00 до 18:00, если иное не предусмотрено договором.

Во время участия в мероприятиях запрещается:

- превышать создаваемый действующим на стенде оборудованием уровень громкости в 75 дБ на границе со смежными и расположенными напротив стендами других участников, а на открытой территории – в радиусе 5 м;
- производить действия, препятствующие свободному проходу посетителей выставки и/или мероприятия к смежным и расположенным напротив стендам других экспонентов;
- осуществлять передвижение на гидравлической тележке по проходам с целью разгрузки оборудования;
- проводить монтаж или демонтаж элементов стенда, оборудования, экспонатов во время проведения мероприятия, размещать части оборудования, элементы стенда или экспонатов в проходах, тем самым сужая проходы и препятствуя безопасному передвижению посетителей между стендами.

Рекламные услуги

- Промоушн-акции и распространение Экспонентами выставки какой-либо печатной рекламы и/или готовой продукции за пределами используемой ими выставочной площади возможны только при наличии соответствующего разрешения Организатора, ООО «ЭФ-Интернэшнл» и после оплаты по соответствующим тарифам услуги.
- Распространители не должны создавать помех проведению мероприятия и работе КВЦ «Экспофорум».
- В пределах используемой Экспонентом площади разрешена реклама только соответствующих тематике мероприятия товаров и услуг.
- Под рекламными носителями понимается любая рекламно-информационная продукция: баннеры, флаги, наклейки, плакаты, плазменные панели и т.д.
- К конструкциям, рекламным носителям и т.д. Экспонента причисляются любые объекты, содержащие материалы рекламного и/или информационного характера и использующиеся для привлечения внимания к рекламе Экспонента (инсталляции, автомобили, стойки, мобильные стенды, витрины и т.д.).
- Определение места, предоставляемого для размещения наружной рекламы, рекламы внутри павильонов согласовывается с Дирекцией проведения и технического сопровождения услуг площадки ООО «ЭФ-Интернэшнл».
- Размещение рекламы на сайте компании www.expoforum.ru, официальном сайте мероприятия, организуемого ООО «ЭФ-Интернэшнл», в сети Интернет производится по согласованию с Дирекцией маркетинга и экосистемы ООО «ЭФ-Интернэшнл».

- Интернет-баннер для размещения на сайте www.expoforum.ru, на официальном сайте мероприятия, организатором которого является ООО «ЭФ-Интернэшнл», принимается в соответствии с техническими требованиями к рекламных баннерам, предъявляемыми Дирекцией маркетинга и экосистемы ООО «ЭФ-Интернэшнл».
- Интернет-реклама, размещаемая на сайте www.expoforum.ru, на официальном сайте мероприятия, в социальных сетях подлежит обязательной маркировке в соответствии с ФЗ от 13.03.2006 №38-ФЗ «О рекламе».
- Установка рекламных транспортных средств, в том числе мобильных билбордов возможна после письменного согласования с ООО «ЭФ-Интернэшнл».
- Оснастка для крепления рекламных конструкций и воздухоплавательной (привязной) техники и рекламных носителей, а также необходимая арматура для подвеса рекламных носителей к потолочным фермам и перекрытиям предоставляются Экспонентами с одновременной передачей необходимых сертификатов качества и соответствия и согласовывается с Дирекцией проведения и технического сопровождения услуг площадки.
- Сохранность крепежа для рекламных конструкций и используемой оснастки для ее размещения обеспечивает заказчик.
- Экспонент несет ответственность за качество принадлежащих ему конструкций, рекламных носителей, а также крепежных материалов.
- Изготовление всех рекламных носителей, а также монтажные и демонтажные работы по размещению рекламных носителей на принадлежащих ООО «ЭФ-Интернэшнл» конструкциях осуществляются исключительно силами ООО «ЭФ-Интернэшнл» или аккредитованной для оказания услуг на территории КВЦ «Экспофорум» организацией.
- Размещение рекламных конструкций на фасаде здания допускается только на разрешенных проектом местах.
- Готовые рекламные носители Экспонента могут быть взяты на размещение только в том случае, если они подготовлены на основе технических требований, полученных от Дирекции проведения и технического сопровождения услуг площадки ООО «ЭФ-Интернэшнл». Готовый рекламный носитель Экспонента должен подаваться на монтаж не менее чем за 5 (пять) рабочих дней до срока исполнения заказа. ООО «ЭФ-Интернэшнл» вправе не принимать для размещения готовые рекламные носители Экспонента в случае, если рекламный носитель не соответствует установленным техническим требованиям.
- Воздушные шары, используемые внутри помещений КВЦ «Экспофорум», должны быть жестко зафиксированы в используемой зоне, заполнены гелием и не иметь специальной обработки для долгосрочного использования.
- Воздухоплавательная и привязная техника (аэростаты, дирижабли и т.п.), используемая Экспонентом, устанавливается только при предъявлении разрешения, выданного Экспоненту государственными органами, использовать данный вид оборудования и осуществить подъем воздухоплавательной техники. На период эксплуатации воздухоплавательной и привязной техники обязательно присутствие представителей эксплуатирующей компании. В ночное время и/или при неблагоприятных погодных условиях воздухоплавательная и привязная техника должна опускаться и надежно закрепляться на земле.
- Реклама, противоречащая законодательству РФ, для размещения не принимается, рекламные акции, проводимые с нарушениями установленных правил, прекращаются по решению руководства ООО «ЭФ-Интернэшнл» или уполномоченного государственного органа.

Правила допуска монтажных организаций и экспонентов и правила въезда автотранспорта

Правила допуска монтажных организаций и экспонентов и въезда автотранспорта на территорию комплекса приведены в *Приложение № 11* «Регламент допуска застройщиков и экспонентов и въезда автотранспорта на территорию КВЦ «Экспофорум».

5.3. Порядок оформления участия для экспонентов в мероприятиях, организатором которых является ООО «ЭФ-Интернэшнл»

5.3.1. Заключение договора на участие в мероприятии

- Прежде чем приступить к процессу оформления участия в конгрессно-выставочном мероприятии, экспоненту, организатору коллективной экспозиции необходимо внимательно ознакомиться с информацией для участников, размещенной на сайте мероприятия, или Руководством участника, размещенным на сайте мероприятия.
- Руководство участника содержит следующие сведения:
  - *точные даты и адрес проведения мероприятия;*
  - *расписание этапов общего периода проведения мероприятия (монтаж, проведение, демонтаж);*
  - *описание тематической структуры экспозиции;*
  - *перечень документов, необходимых для оформления участия в мероприятии;*
  - *размер регистрационного сбора;*
  - *перечень услуг и ставки на них;*
  - *формы заявок на услуги;*
  - *сроки отказа от мероприятий;*
  - *прочую важную информацию.*
- Документы, необходимые для оформления участия в мероприятии, должны быть представлены в оригинале либо в электронно-сканированном оригинале с подписями и печатью, в факсимильной копии, но с последующим предоставлением оригиналов данных документов. Документы, переданные в электронно-сканированном виде по электронной почте или в факсимильных копиях, признаются равными по юридической силе экземплярам бумажных документов с оригинальной подписью и печатью.
- Данные, содержащиеся в информационных материалах, не являются окончательными и могут быть изменены ООО «ЭФ-Интернэшнл».
- Настоящее Руководство является приложением к договорам, заключенным с экспонентами, организаторами коллективной экспозиции.

Индивидуальное участие

- Для оформления участия в мероприятии, организуемом ООО «ЭФ-Интернэшнл», экспоненту необходимо направить заявку на участие в срок не позднее 30 (тридцати) календарных дней до даты начала монтажных работ, а также другие документы, необходимые для оформления участия в мероприятии, содержащие подписи и печати.
- Подать заявку на участие можно, направив скан-копию заполненной заявки с печатью и подписью в ООО «ЭФ-Интернэшнл» на почтовый и/или электронный адрес, указанный в Руководстве участника выставки либо на официальном сайте мероприятия.
- Заявки, переданные по электронной почте, признаются равными по юридической силе экземплярам бумажных документов с оригинальной подписью и печатью.
- В течение 3 (трех) дней с момента получения заявки на участие от экспонента ООО «ЭФ-Интернэшнл» направляет в адрес экспонента уведомление в бумажной или электронной форме о подтверждении принятия заявки на участие.

- В течение 10 (десяти) рабочих дней после получения заявки на участие и не позднее 20 (двадцати) календарных дней до начала монтажа между ООО «ЭФ-Интернэшнл» и экспонентом заключается договор оферты или отдельный договор на участие в мероприятии при наличии возможности обеспечить данного экспонента запрашиваемым экспоместом.
- ООО «ЭФ-Интернэшнл» предлагает упрощенный способ оформления участия в выставках (мероприятиях) – путем акцепта публичной оферты, текст которой представлен на сайтах мероприятий.
- Акцептом или подтверждением согласия экспонента участвовать в выставке на предложенных в оферте условиях, в соответствии с пунктом 3 статьи 438 ГК РФ, является оплата экспонентом заказанной выставочной площади в размере 30% стоимости аренды площади и 100% регистрационного сбора (регистрационного взноса).
- Оплата экспонентом оформленной заявки означает согласие экспонента с условиями публичной оферты. День оплаты заявки является датой заключения договора на участие в мероприятии между экспонентом и ООО «ЭФ-Интернэшнл».
- Размер регистрационного взноса не зависит от изменения местоположения стенда.
- ООО «ЭФ-Интернэшнл» предоставляет выставочные стенды экспоненту, исходя из возможностей свободных площадей. Планировка мероприятия в целом, ее изменение или изменение отдельных элементов являются компетенцией ООО «ЭФ-Интернэшнл» и не могут оспариваться экспонентом.
- При оформлении участия экспонент имеет право выбрать любой стенд из имеющихся в наличии на данный момент.
- В исключительных случаях ООО «ЭФ-Интернэшнл» после подтверждения заявки оставляет за собой право изменить место расположения предоставляемой экспоненту площади по техническим или организационным причинам, о чем заранее извещает экспонента.
- Планировка площадей экспонента в павильоне является предварительной. ООО «ЭФ-Интернэшнл» оставляет за собой право менять местоположение экспонента в павильоне в зависимости от технической или организационной необходимости по своему усмотрению, о чем извещает экспонента посредством электронной почты либо направлением официального письма.
- При заказе необорудованной площади под собственное выставочное оборудование экспонент обязан уведомить ООО «ЭФ-Интернэшнл» о компании-застройщике, а также проинформировать своего застройщика о необходимости получения допуска на проведение работ путем прохождения обязательной технический аккредитации в ООО «Р2 ЭКСПО» (www.r2expo.ru).
- При заказе экспонентом услуг по стандартной застройке стенда услуги оказываются ООО «ЭФ-Интернэшнл, ООО «Р2 ЭКСПО» по ставкам, установленным соответствующей организацией.
- Экспонент не имеет права передавать права и обязанности по договору, заключенному с ООО «ЭФ-Интернэшнл», третьим лицам без письменного согласия ООО «ЭФ-Интернэшнл».

Коллективная экспозиция

- Допускается организация коллективного участия в мероприятиях, организуемых ООО «ЭФ-Интернэшнл», а также проведение организатором коллективной экспозиции (далее по тексту раздела – организатор, экспонент) гостевых мероприятий на территории КВЦ «Экспофорум».
- Между организатором и ООО «ЭФ-Интернэшнл» заключается договор, положения которого должны соответствовать положениям настоящего Руководства.
- Не допускается передача организатором коллективной экспозиции своих прав и обязанностей по организации коллективного участия другому лицу.

• Организатор коллективной экспозиции предоставляет ООО «ЭФ-Интернэшнл» список экспонентов с указанием стран их регистрации, почтовых адресов, а также размеров выставочных площадей в сроки, указанные в договоре.
• Организатор коллективной экспозиции оплачивает регистрационный сбор за каждого экспонента своей экспозиции.
• Организатор коллективной экспозиции несет полную ответственность за соблюдение участвующими в коллективной экспозиции экспонентами положений настоящего Руководства и Руководства участника, размещенного на сайте мероприятия.
• До подтверждения заявки на участие ООО «ЭФ-Интернэшнл» сохраняет за собой право исключить из списка экспонентов коллективной экспозиции любую компанию (организацию, индивидуального предпринимателя).
• Организатор коллективной экспозиции обязан предоставить информацию в официальный каталог выставки о своих экспонентах и о себе в случае наличия собственного стенда.
• Организатор коллективной экспозиции обязан присутствовать в КВЦ «Экспофорум» или на территории проведения мероприятия в дни монтажа/демонтажа и в дни проведения мероприятия для технического и информационного обеспечения своих участников.

Предоставление арендованной выставочной площади для участия в мероприятии

• Выставочные площади и/или другие помещения предоставляются экспоненту в аренду на период монтажа, демонтажа и проведения мероприятия в состоянии, пригодном для их использования в указанных целях. В подтверждение передачи подписывается двусторонний акт приема-передачи площади в аренду.
• Приемка и сдача арендуемой выставочной площади ООО «ЭФ-Интернэшнл» оформляется актами приема-передачи, подписываемыми уполномоченными лицами сторон заключенных договоров на участие в выставке.
• Экспоненту в соответствии с договором на участие в мероприятии может предоставляться как необорудованная, так и оборудованная (стенд под ключ) выставочная площадь.
• Экспонент вправе использовать предоставляемые ему в аренду площади только в соответствии с задачами и тематикой выставки (мероприятия).
• Минимальный размер сдаваемой в аренду закрытой выставочной площади экспоненту составляет 4 кв. м, если иное не предусмотрено условиями участия в мероприятии.
• Каждый неполный квадратный метр считается как полный (закрытая и открытая площадь).
• Стоимость аренды площади под размещение двухэтажного стенда увеличивается на 50% от стоимости арендованной необорудованной площади 1-го этажа.
• Сдача предоставленной экспоненту выставочной площади в субаренду запрещается без письменного согласия ООО «ЭФ-Интернэшнл».
• Выставочная площадь и/или другие помещения предоставляются экспоненту в соответствии с оформленным договором.

5.3.2. Оформление заявок на услуги

• Формирование и согласование заявок на эксклюзивные сервисные услуги, оказываемые ООО «ЭФ-Интернэшнл», производятся посредством взаимодействия заинтересованных сторон на основании полученной заявки и оформления необходимых первичных документов или путем обращения в сервис-бюро во время проведения мероприятия.
• Услуги оказываются организациями, аккредитованными для оказания услуг на территории КВЦ «Экспофорум». Сведения об аккредитованных для оказания услуг организациях размещены на сайте: www.expoforum.ru.
• Заявки на оказание дополнительных услуг, в случае если у экспонента возникнет соответствующая необходимость, должны оформляться заблаговременно.

• ООО «ЭФ-Интернэшнл» или аккредитованная для оказания услуг на территории КВЦ «Экспофорум» организация по заявкам экспонентов и за их счет оказывает услуги согласно каталогу услуг, размещенному на сайте мероприятия, и по утвержденным Ставкам на услуги.
• ООО «ЭФ-Интернэшнл» и аккредитованные для оказания услуг на территории КВЦ «Экспофорум» организации оставляют за собой право на изменение Ставок на услуги.
• Услуги, не предусмотренные каталогом услуг, оказываются по договорным ценам.
• Заказ услуг осуществляется двумя способами:
  – *по заявке, поданной экспонентом в ООО «ЭФ-Интернэшнл» или аккредитованную для оказания услуг на территории КВЦ «Экспофорум» организацию в соответствии с установленными сроками подачи заявок путем направления скан-копии заполненной заявки (с печатью и подписью экспонента) в аккредитованную для оказания услуг на территории КВЦ «Экспофорум» организацию на почтовый и/или электронный адрес, указанный на соответствующем сайте выставки (мероприятия);*
  – *путем обращения в сервис-бюро на территории КВЦ «Экспофорум» во время проведения мероприятия.*

Во втором случае ООО «ЭФ-Интернэшнл», аккредитованная для оказания услуг на территории КВЦ «Экспофорум» организация не гарантируют наличие необходимой услуги (оборудования). Заявки принимаются в работу сервис-бюро при наличии технической возможности их исполнения.
• В ходе согласования технических и сопутствующих услуг рассматриваются: необходимость предоставления дополнительных услуг по аренде мебели и выставочного инвентаря; подключение к коммуникациям; уборка выставочных помещений; организация питания; места размещения рекламы на территории КВЦ «Экспофорум».
• Если в ходе участия в выставке экспонентом предусмотрена организация мероприятий деловой программы, то определяется объем работ по их техническому обеспечению.
• Прием заявок на технические и сопутствующие услуги осуществляют ООО «ЭФ-Интернэшнл» и аккредитованные для оказания услуг на территории КВЦ «Экспофорум» организации.

5.3.3. Нормативные сроки подачи заявок на услуги

• Заявки на технические и сопутствующие услуги должны быть направлены в установленные для соответствующего мероприятия сроки.
• При несоблюдении сроков подачи заявок стоимость услуг/работ и оборудования рассчитывается с 50%-ной надбавкой.
• В случае подачи заявок на услуги во время монтажа, проведения и демонтажа выставки, стоимость услуг/работ и оборудования рассчитывается со 100%-ной надбавкой.

5.3.4. Порядок (сроки) оплаты услуг и стоимости участия

• Бронирование выставочных площадей экспонентом производится при условии оплаты авансового платежа в размере 30% от стоимости арендуемой выставочной площади и 100% регистрационного сбора. В случае отсутствия оплаты в указанные в договоре сроки ООО «ЭФ-Интернэшнл» рассматривает выставочные площади, забронированные экспонентом, как свободные. При этом у экспонента сохраняется право аренды других выставочных площадей, предложенных ООО «ЭФ-Интернэшнл».
• Оплата предоставляемых площадей, стоимости услуг, предусмотренных в заявках экспонента и в договоре с экспонентом, должна быть произведена экспонентом в полном объеме на расчетный счет ООО «ЭФ-Интернэшнл» не позднее чем за 3 (три) недели до установленной даты начала монтажных работ, если иное не предусмотрено договором.

• Оплата стоимости услуг, предусмотренных в заявках экспонента, поданных в аккредитованную для оказания услуг на территории КВЦ «Экспофорум» организацию, и в договоре между аккредитованной для оказания услуг на территории КВЦ «Экспофорум» организацией и экспонентом, должна быть произведена экспонентом в полном объеме на расчетный счет аккредитованной для оказания услуг на территории КВЦ «Экспофорум» организации.
• Экспонент получает право на участие в выставке в случае 100%-ной оплаты стоимости участия, включающей 100% стоимости аренды выставочной площади и 100% стоимости услуг.
• Монтажные работы экспоместа экспонента, допуск его сотрудников на площадку осуществляются при условии полной оплаты стоимости участия и услуг по договору с участником мероприятия.
• **ВНИМАНИЕ! Без проведения предварительной 100%-ной оплаты аренды по счету экспонент на монтаж и на выставку не допускается, строительство стендов не производится.**
• Экспонент оплачивает аванс за технические и сопутствующие услуги в соответствии с поданными в ООО «ЭФ-Интернэшнл» или аккредитованные для оказания услуг на территории КВЦ «Экспофорум» организации заявками на услуги, а при наличии договора – согласно условиям заключенного договора.
• Услуги, заказанные экспонентом во время монтажа, предоставляются только при условии поступления денежных средств в кассу сервис-бюро КВЦ «Экспофорум».
• После выполнения работ (предоставления услуг) до окончания демонтажа выставки (мероприятия) уполномоченный представитель ООО «ЭФ-Интернэшнл», аккредитованной для оказания услуг на территории КВЦ «Экспофорум» организации подписывает с уполномоченным представителем экспонента двусторонний акт о выполненных работах.
• Экспонент до окончания демонтажа должен сдать по акту все оборудование, арендованное у ООО «ЭФ-Интернэшнл», аккредитованной для оказания на территории КВЦ «Экспофорум» организации, в исправном состоянии, а в случае его утраты или повреждения, оплатить полную стоимость по рыночной цене такого оборудования.
• Окончательные расчеты за участие в выставке (мероприятии) производятся на основании актов выполненных работ или оказанных услуг и выставленных на их основании счетов-фактур.
• Задолженность по расчетам за участие экспонента в выставке (мероприятии) подлежит оплате в течение 10 (десяти) календарных дней со дня окончания выставки.

5.3.5. Порядок отказа от участия в мероприятии, сокращения размера арендуемой площади

Общие условия

• Экспонент (организатор коллективной экспозиции) обязуется письменно уведомить ООО «ЭФ-Интернэшнл» в случае сокращения выставочной площади или отказа от участия в мероприятии.
• Отказ экспонента от участия в выставке или ином мероприятии, проводимом ООО «ЭФ-Интернэшнл», влечет за собой уплату им в пользу ООО «ЭФ-Интернэшнл» неустойки в зависимости от срока предоставления отказа (если иное не предусмотрено договором):

- *при отказе от заочного участия не менее чем за 2 (два) месяца до установленной даты начала работы выставки (мероприятия) – 0% стоимости заочного участия;*
- *при отказе от заочного участия менее чем за 2 (два) месяца и не менее чем за 3 (три) недели до установленной даты начала работы выставки (мероприятия) – 50% стоимости заочного участия;*

- *при отказе от заочного участия менее чем за 3 (три) недели до установленной даты начала работы выставки (мероприятия) – 100% стоимости заочного участия;*
- *при частичном или полном отказе от участия в выставке (мероприятии) не менее чем за 2 (два) месяца до установленной даты начала монтажных работ – 0% стоимости аренды неиспользованной выставочной площади и 0% стоимости фактически заказанных работ и оказанных услуг на дату получения уведомления экспонента;*
- *при частичном или полном отказе от участия в выставке (мероприятии) менее чем за 2 (два) месяца и не менее чем за 3 (три) недели до установленной даты начала монтажных работ – 50% стоимости аренды неиспользованной выставочной площади и 100% стоимости фактически заказанных работ и оказанных услуг на дату получения уведомления экспонента;*
- *при частичном или полном отказе от участия в выставке (мероприятии) менее чем за 3 (три) недели до установленной даты начала монтажных работ – 100% стоимости аренды неиспользованной выставочной площади и 100% стоимости фактически заказанных работ и оказанных услуг на дату получения уведомления экспонента.*

• В случае сокращения экспонентом площади стенда, ООО «ЭФ-Интернэшнл» или организатор коллективной экспозиции после согласования с ООО «ЭФ-Интернэшнл» оставляет за собой право изменить место расположения стенда в павильоне или перенести его в другой павильон с уведомлением об этом экспонента.

• В случае отказа от заказанных услуг, экспонент возмещает ООО «ЭФ-Интернэшнл», аккредитованной для оказания услуг на территории КВЦ «Экспофорум» организации, в которой такие услуги были заказаны, сумму фактически произведенных организацией расходов, связанных с оформлением и выполнением этих услуг, а также стоимость фактически оказанных услуг (выполненных работ) на дату письменного отказа экспонента; при отказе от заказанного персонала экспонент выплачивает неустойку в размере однодневной ставки, если иное не предусмотрено в договоре между аккредитованной организацией и экспонентом.

Специальные условия

• Для отдельных мероприятий ООО «ЭФ-Интернэшнл» могут быть предусмотрены отличные от общих условий сроки и условия отказа от участия в таких мероприятиях, а также неустойки в зависимости от сроков отказа. В указанном случае сроки и условия отказа от участия в мероприятиях утверждаются в одном из следующих документов: Руководстве участника, публичных офертах, размещенных на сайте мероприятия или сайте компании, приказах по ставкам на такие мероприятия, договорах на участие в таких мероприятиях.

5.3.6. Издание официального каталога мероприятия

• К открытию мероприятия ООО «ЭФ-Интернэшнл» издает официальный каталог (в виде печатного издания и/или на электронном носителе).

• Для экспонентов размещение сведений в каталоге является обязательным. В случае непредоставления информации, ООО «ЭФ-Интернэшнл» имеет право использовать при издании каталога имеющуюся информацию без согласования ее с экспонентом.

• Материалы предоставляются в дирекцию мероприятия.

• Материалы для официального каталога должны поступить в сроки, установленные для соответствующего мероприятия, по электронной почте.

• Организация, не участвующая в мероприятии, может разместить в официальном каталоге рекламное объявление, текст которого в электронном виде необходимо направить в ООО «ЭФ-Интернэшнл» в сроки, установленные для соответствующего мероприятия. Оплата производится рекламодателем.

5.3.7. Порядок согласования размещения экспонируемого оборудования и осуществления демонстрационных работ при проведении мероприятий в КВЦ «Экспофорум»

- Экспонент не позднее срока, установленного для соответствующего мероприятия, направляет в ООО «ЭФ-Интернэшнл» на согласование необходимую документацию, указанную в *Приложении № 6*.
- ООО «ЭФ-Интернэшнл» проверяет документацию в течение 3 (трех) рабочих дней и сообщает о согласовании размещения либо направляет запрос на предоставление дополнительной информации или документов. После получения и проверки необходимого комплекта документов ООО «ЭФ-Интернэшнл» принимает решение о выдаче экспоненту разрешения на размещение экспонатов и проведение демонстрационных работ.
- Без согласования со стороны ООО «ЭФ-Интернэшнл» размещение и демонстрационные работы различного технического и технологического оборудования, агрегатов, аппаратуры, механизмов, проведение демонстрационных сварочных и прочих огнеопасных работ, а также завоз в павильоны тяжеловесного оборудования (экспонатов) массой более 1 т запрещены.

Приложение № 1

Организации, аккредитованные для оказания услуг на территории КВЦ «Экспофорум»

Эксклюзивные сервисные услуги для организаторов, экспонентов, участников
Услуги по техническому обслуживанию мероприятия, рекламно-информационные, технические и инженерные услуги, услуги по художественному оформлению, аренде, монтажу и демонтажу оборудования и прочие услуги, связанные с подготовкой и проведением мероприятий, погрузочно-разгрузочные работы, транспортно-экспедиционное обслуживание (включая доставку экспонатов от места забора до КВЦ), таможенное оформление, транспортно-экспедиционное обслуживание таможенных грузов, услуги склада временного хранения (СВХ).

ООО «ЭФ-Интернэшнл»
Телефон: +7 (812) 240 40 40
https://www.expoforum.ru/

Дизайн, проектирование и строительство выставочных стендов, технический контроль, противопожарная безопасность, вывоз мусора, электроизмерительная лаборатория
ООО «Р2 ЭКСПО» - генеральный застройщик
Телефон: +7 (812) 245 04 44
www.r2expo.ru

Кейтеринговые услуги
ООО «Карамель Кейтеринг»
Телефон: +7 (931) 229 20 29
www.caramel-catering.ru/

Услуги охраны
ООО «ОО «МЕГАПОЛИС СПб»
Телефоны: +7 (812) 456 02 05, +7 (921) 357 87 30

Приложение № 2

Формы заявок на проведение, участие, аренду помещений и услуги

- Блок «Общая информация о мероприятии»
- Форма № 1. Заявка на аренду конференц-залов и оборудования
- Форма № 2. Заявка на предоставление доступа к сети Интернет
- Форма № 3. Заявка на предоставление источника электроснабжения
- Форма № 4. Заявка на подключение к канализации и источнику водоснабжения
- Форма № 5. Заявка на предоставление подвеса
- Форма № 5.1. Акт выполнения работ по подъему/спуску подвесной конструкции
- Форма № 5.2. Заявка на дополнительный подъем/спуск подвесной конструкции
- Форма № 5.3. Акт разграничения эксплуатационной ответственности по подвесным конструкциям
- Форма № 6. Заявка на размещение рекламных носителей
- Форма № 7. Заявка на предоставление клининговых услуг
- Форма № 8. Заявка на трансляцию рекламного ролика на мероприятии по телевизионной сети
- Форма № 9. Заявка на предоставление услуг вспомогательного персонала
- Форма № 10. Заявка на организацию работы билетно-пропускной системы (турникеты)
- Форма № 11. Заявка на организацию регистрации и аккредитации
- Форма № 12. Заявка на организацию движения шаттлов
- Форма № 13. Заявка на предоставление дополнительных услуг

EXPOFORUM

ОБЩАЯ ИНФОРМАЦИЯ О МЕРОПРИЯТИИ

МЕРОПРИЯТИЕ:		ОРГАНИЗАТОР:	
МЕСТО ПРОВЕДЕНИЯ:	КВЦ "Экспофорум"	КОНТАКТНОЕ ЛИЦО:	
ДАТЫ ПРОВЕДЕНИЯ:		ТЕЛ.:	
		E-MAIL:	

Открытая площадь:												
Павильоны:	№1 (F)	№2 (G)	№3 (H)	Пассаж								
Конференц-залы:	B1-B2	B1	B2	B3-B9	B3	B4	B5	B6	B7	B8	B9	B10
	A1-A5	A1	A2	A3	A4	A5	A6	A7	A8-A9	A8	A9	
	E1-E6	E1-E2	E5-E6	E3-E6	E4-E6	E7-E12	E7	E10	E7-E9	E8-E10		
	H20-H21	H20	H21	H22-H24	H22	H23	H24	H22-H23	H23-H24			
	H25-H27	H25	H26	H27	H25-H26	H26-H27	H28-H29	H28	H29			
	G20-G21	G20	G21	G22-G24	G22	G24	G22-G23	G23-G24	G25-G27			
	G25	G26	G27	G25-G26	G26-G27	G28-G29	G28	G29				
	D1-D4	D1	D2	D3	D4							

Деж. пожарной машины	Деж. кареты скорой помощи	Деж. медицинского работника	Планы эвакуации	Расчет пожарных рисков
Дата:	Дата:	Дата:	Кол-во:	
Время:	Время:	Время:		

ГРАФИК РАБОТЫ МЕРОПРИЯТИЯ:

МОНТАЖ	Этап	Дата	Время	Примечание

РАБОТА МЕРОПРИЯТИЯ	Этап	Дата	Время	Примечание

ПЕРЕМОНТАЖ	Этап	Дата	Время	Примечание

ДЕМОНТАЖ	Этап	Дата	Время	Примечание

ПРОТОКОЛЬНЫЕ МЕРОПРИЯТИЯ:

Событие	Зона проведения	Дата	Время	Примечание
Официальный прием				
Официальное открытие				
VIP-Переговоры				
Мероприятия, рекомендованные к участию				
Другое				

ГРАФИК РАБОТЫ СЛУЖБ:

Наименование	Локация	Дата	Время	Примечание
КЛИНИНГ				
КЕЙТЕРИНГ				

РАБОТА ДОП. ОХРАНЫ:

Павильон	Зона ответственности	Кол-во чел.	Время работы	Примечание (внеш. вид)

РАБОТА ГАРДЕРОБА:

Гардероб	Кол-во номерков	Кол-во гардеробщиц	Время работы	Примечание

Заявка на аренду конференц-залов и оборудования

МЕРОПРИЯТИЕ:	0	МЕНЕДЖЕР:	
МЕСТО ПРОВЕДЕНИЯ:	КВЦ "Экспофорум"	ТЕЛ.:	-
ДАТЫ ПРОВЕДЕНИЯ:	0	E-MAIL:	-

Дата, время	Зал	Мероприятие	Тип рассадки	Кол-во чел.	Оборудование	Кол-во	Характеристики

Заявка на предоставление доступа в интернет

МЕРОПРИЯТИЕ:	0	МЕНЕДЖЕР:	
МЕСТО ПРОВЕДЕНИЯ:	КВЦ "Экспофорум"	ТЕЛ.:	-
ДАТЫ ПРОВЕДЕНИЯ:	0	E-MAIL:	-

Павильон	Зал / Стенд	Наименование услуги	Кол-во	Примечание

1. При заявке проводного подключения приложить подробную планировку стенда, с указанием места вывода кабеля и ориентацией стенда в павильоне.
2. При необходимости обозначить длину запаса вывода кабеля.
3. При необходимости указать использование и количество внешних IP адресов на подключении. (по умолчанию DHCP)
4. При установке собственного беспроводного оборудования на заказанное проводное подключение произвести согласование установки и варианты настройки данного оборудования с отделом СиИС комплекса. (отдел слаботочных и информационных систем)
5. При организации беспроводной сети указать имя (SSID) сети и пароль к ней, не менее 8 (восьми) символов. Сообщить планируемое количество пользователей беспроводной сети.*
6. *- организатор гарантирует бесперебойную и устойчивую работу беспроводной сети в период проведения мероприятия только в диапазоне 5 ГГерц. (при условии поддержки персональных устройст работы в данном диапазоне)
7. При заявке подключений на стойках регистрации указать номер рабочего места.
8. При организации и проведении интернет трансляций, видео трансляций, теле-мостов и видео конференций, предоставить подробные технические требования к каналу доступа к ресурсам сети интернет и за ранее провести тестовое мероприятие, заранее согласовав время и дату проведения.

Заявка на предоставление источника электроснабжения

МЕРОПРИЯТИЕ:	0	МЕНЕДЖЕР:	
МЕСТО ПРОВЕДЕНИЯ:	КВЦ "Экспофорум"	ТЕЛ.:	-
ДАТЫ ПРОВЕДЕНИЯ:	0	E-MAIL:	-

№	Павильон	Номер стенда (зала)	Название стенда	Наименование услуги	Кол-во	Примечание
1						
2						
3						
4						
5						
6						
7						
8						
9						
10						

Заявка на подключение к канализации и источнику водоснабжения

МЕРОПРИЯТИЕ:	0	МЕНЕДЖЕР:	
МЕСТО ПРОВЕДЕНИЯ:	КВЦ "Экспофорум"	ТЕЛ.:	-
ДАТЫ ПРОВЕДЕНИЯ:	0	E-MAIL:	-

№	Павильон	Номер стенда (зала)	Название стенда	Наименование услуги	Кол-во	Примечание
1						
2						
3						
4						
5						
6						
7						
8						
9						
10						

Заявка на предоставление подвеса

МЕРОПРИЯТИЕ:
МЕСТО ПРОВЕДЕНИЯ:
ДАТЫ ПРОВЕДЕНИЯ:

МЕНЕДЖЕР:
ТЕЛ.:
E-MAIL:

Павильон	Зал / Стенд	ОРТП 1	ОРТП 2	Доп. элементы	Примечание

• Регламент подачи заявки на подвес:
В теме письма необходимо указать: номер (название) стенда, номер и наименование павильона.
Каждый стенд описывается в отдельном письме. Создание нескольких веток обсуждения одного стенда не допускается.

1. Официальное название выставки для бухгалтерских документов.
2. Дата подачи заявки (она должна совпадать с датой отправки электронного письма).
3. Даты и время официального монтажа.
4. Даты и время официального демонтажа.
5. Дата заезда на площадку (если ранний заезд).
6. Наименование и номер стенда.
7. Описание информации о необходимости предоставления в аренду сценических алюминиевых ферм с коннекторным соединением для подвесных конструкций.
8. Описание конструкции подвеса и его весовые расчёты.
9. Рендер (эскиз стенда).
10. План стенда «Вид сверху» на сетке 1x1м с нанесением подвесной конструкции на плане общей экспозиции павильона. Приближенный план стенда «Вид сверху» на сетке 1x1м.
11. Описание подвеса (конструктив, оборудование, общий снаряжённый вес конструкции, чертёж конструктива подвеса). Формат файла вложения DWG/PDF/AI.
12. Предварительный график монтажа подвесной конструкции.
13. Точки крепления подвешиваемого оборудования к ферме (с указанием нагрузки на каждую точку крепления).
14. Запрос подается на официальном языке страны, в которой происходит мероприятие.

Форма 5.1

АКТ ВЫПОЛНЕНИЯ РАБОТ ПО ПОДЪЁМУ/СПУСКУ ПОДВЕСНОЙ КОНСТРУКЦИИ
(для компаний-экспонентов, застройщиков)

Выставка _____

Название организации (далее Компания) _____

Ответственное лицо _____

Номер и название стенда _____

Количество подвесных конструкций_____Кол-во ОРТП на стенде_____

Подвес №1_____ Подвес №2_____ Подвес №3_____ Подвес №4_____

Телефон _____ Факс _____ E-mail _____

1. Подъём/спуск подвесной конструкции, .

Наименование	Время	Дата	Подпись ответственного лица
Первый подъём/спуск подвесной конструкции			
Второй подъём/спуск подвесной конструкции			
Третий подъём/спуск подвесной конструкции			

2. Дополнительный подъём/спуск подвесной конструкции.

Наименование	Время	Дата	Подпись ответственного лица
Четвертый подъём/спуск подвесной конструкции			
Пятый подъём/спуск подвесной конструкции			
Шестой подъём/спуск подвесной конструкции			
Седьмой подъём/спуск подвесной конструкции			
Восьмой подъём/спуск подвесной конструкции			
Девятый подъём/спуск подвесной конструкции			
Десятый подъём/спуск подвесной конструкции			

Примечания:

– срок подачи заявки на дополнительный подъём/спуск подвесной конструкции в павильонах осуществляется с 09.00 до 18.00 часов накануне дня, когда предполагаются дополнительные подъёмы/спуски подвесной конструкции;

– дополнительные подъёмы/спуски осуществляются строго при наличии Заявки на дополнительный подъём/спуск подвесной конструкции.

_____ _____ _____
(Должность) *(подпись)* *(Ф.И.О.)*

«___» _____ 20__ года

СОГЛАСОВАНО

Представитель ДПОСРиК _____ в лице _____

Форма 5.2

ЗАЯВКА НА ДОПОЛНИТЕЛЬНЫЙ ПОДЬЕМ/СПУСК ПОДВЕСНОЙ КОНСТРУКЦИИ
(для компаний-экспонентов, застройщиков)

Выставка _____

Название организации (далее Компания) _____

Ответственное лицо _____

Номер стенда _____

Телефон _____ Факс _____ E-mail _____

Настоящей заявкой Компания в лице _____, действующего на основании _____ просит осуществить дополнительный подъем/спуск подвесной конструкции.

1. Ставки на дополнительный подъем/спуск подвесной конструкции.

Наименование	Единица измерения*	Ставка (руб.)
Дополнительный подъём/спуск подвесной конструкции	шт.	

*количество одновременно задействованных ОРТП при подъёме/спуске

Примечания:

– срок подачи заявки на дополнительный подъём/спуск подвесной конструкции в павильонах с 09.00 до 18.00 часов накануне дня, когда предполагаются дополнительные подъёмы/спуски подвесной конструкции;

– в случае подачи заявки после указанного срока в удовлетворении заявки может быть отказано;

2. Стоимость услуг по дополнительному подъёму/спуску подвесной конструкции*

Наименование услуги	Дата	Время	Кол-во ОРТП	Итого
Дополнительный подъём/спуск подвесной конструкции				
		ИТОГО С НДС, руб.		

*под услугами по дополнительному подъёму/спуску подвесной конструкции понимается задействование в движение ОРТП, которые используются в подвесной конструкции, сверх установленного лимита (3шт. подъёма/спуска), начиная с 4-го (четвертого) подъема/спуска.

Настоящей заявкой Компания гарантирует оплату суммы указанной в п. 2 настоящей заявки в течение 2-х (двух) банковских дней с момента получения счета от ООО «ЭФ-Интернэшнл».

_____ _____ _____
(Должность) *(подпись)* *(Ф.И.О.)*

«___» _____ 20__ года

СОГЛАСОВАНО
Организатор мероприятия в лице

Отметка сервис-бюро КВЦ «Экспофорум»

Форма 5.3

Акт разграничения эксплуатационной ответственности по подвесным конструкциям.

Мероприятие: _____Павильон (зал), площадка:_____
(название мероприятия)

Объект застройки: ____№_____
(номер стенда, название объекта застройки)

Представитель ООО «ЭФ-Интернэшнл»: _____
(должность, ФИО)

Представитель Застройщика/Экспонента: _____
(название организации, ИНН)

Должность_____

ФИО_____ № телефона _____

Количество подвесных конструкций (ПК) _____шт.

Количество основных регулируемых точек подвеса (ОРТП) _____шт.

Количество нерегулируемых точек подвеса (НТП):_____шт.

Фермовая конструкция_____ пог.м. Угловые элементы _____шт.

Зона эксплуатационной ответственности ООО «ЭФ-Интернэшнл»	Зона эксплуатационной ответственности Застройщика/Экспонента	Кол-во	Подпись, ФИО представителя Застройщика/Экспонента
Крюк (гак) электрической грузовой лебедки (тали) со стропом СККЧ (ОРТС).	Подвесная конструкция, включая крепежные элементы, находящаяся ниже крюка (гака) электрической грузовой лебедки со стропом СККЧ.		
Фермовая конструкция	Подвесная конструкция, включая крепежные элементы, находящаяся ниже плоскости фермовой конструкции		

Настоящий Акт составлен о том, что предоставлены ОРТП, НТП, фермовые конструкции согласно Таблицы.

_____ _____

ООО «ЭФ-Интернэшнл» Застройщик/Экспонент

Номер стенда, название объекта застройки, дата

Заявка на размещение рекламных носителей

МЕРОПРИЯТИЕ:	0	МЕНЕДЖЕР:	
МЕСТО ПРОВЕДЕНИЯ:	КВЦ "Экспофорум"	ТЕЛ.:	-
ДАТЫ ПРОВЕДЕНИЯ:	0	E-MAIL:	-

Рекламный носитель	Павильон	Зал / Стенд	Печать	Дата подачи макета	Дата монтажа	Дата демонтажа	Примечание

Заявка на предоставление клининговых услуг

МЕРОПРИЯТИЕ:	0	МЕНЕДЖЕР:	
МЕСТО ПРОВЕДЕНИЯ:	КВЦ "Экспофорум"	ТЕЛ.:	-
ДАТЫ ПРОВЕДЕНИЯ:	0	E-MAIL:	-

УБОРКА ПАВИЛЬОНОВ:

Павильон	Период	Дата уборки	Время уборки	Вид уборки	Брутто / нетто , S м²	Примечание

УБОРКА КОНФЕРЕНЦ-ЗАЛОВ:

Конференц-зал	Период	Дата уборки	Время уборки	Вид уборки	Брутто / нетто , S м²	Примечание

УБОРКА СТЕНДОВ:

Павильон	Стенд	Дата уборки	Время уборки	Вид уборки	Брутто / нетто , S м²	Примечание

ЗАКАЗ ПУХТО:

Место установки (согласование с ДТСиУП или только техническая зона в створе павильона)	Дата установки	Дата демонтажа	Контактное лицо от заказчика (ФИО, тел.)	Примечание

ЗАКАЗ ТУАЛЕТНЫХ МОДУЛЕЙ:

Место установки	Дата установки	Дата демонтажа	Модель туал. модуля	Кол-во	Персонал

МОЙКА АВТОТРАНСПОРТА:

Марка автомобиля	Государственный номер	Дата	Время	Оплата (через Дирекцию или Сервис-бюро)	Заказчик (организация)	Примечание

САНИТАРНОЕ ОБЕСПЕЧЕНИЕ МЕРОПРИЯТИЯ:

Наименование услуги	Дата	Кол-во	Примечание

Заявка на трансляцию рекламного ролика на мероприятии по телевизионной сети

МЕРОПРИЯТИЕ:	0	МЕНЕДЖЕР:	
МЕСТО ПРОВЕДЕНИЯ:	КВЦ "Экспофорум"	ТЕЛ.:	-
ДАТЫ ПРОВЕДЕНИЯ:	0	E-MAIL:	-

ПАВИЛЬОН F							
Экран	F1.1	F1.2	F1.3	F1.4	F1.5	F1.6	F1.7
Контент (название файла)							
Дата трансляции							
Время трансляции							
Экран	F2.1	F2.2	F2.3	F2.4	F2.5	F2.6	F2.7
Контент (название файла)							
Дата трансляции							
Время трансляции							

ПАВИЛЬОН G							
Экран	G1.1	G1.2	G1.3	G1.4	G1.5	G1.6	G1.7
Контент (название файла)							
Дата трансляции							
Время трансляции							
Экран	G2.1	G2.2	G2.3	G2.4	G2.5	G2.6	G2.7
Контент (название файла)							
Дата трансляции							
Время трансляции							

ПАВИЛЬОН H							
Экран	H1.1	H1.2	H1.3	H1.4	H1.5	H1.6	H1.7
Контент (название файла)							
Дата трансляции							
Время трансляции							
Экран	H2.1	H2.2	H2.3	H2.4	H2.5	H2.6	H2.7
Контент (название файла)							
Дата трансляции							
Время трансляции							

КОНГРЕСС-ЗАЛЫ E							
Экран	E2.1	E3.1	E4.1	E5.1	E6.1	E7.1	E8.1
Контент (название файла)							
Дата трансляции							
Время трансляции							
Экран	E9.1	E10.1	E11.1	E11.2	E12.1	E12.2	
Контент (название файла)							
Дата трансляции							
Время трансляции							

КОНГРЕСС-ЗАЛЫ D							
Экран	D1.1	D1.2	D1.3	D1.4	D2.1	D2.2	D2.3
Контент (название файла)							
Дата трансляции							
Время трансляции							
Экран	D2.4	D3.1	D3.2	D3.3	D4.1	D4.2	D4.3
Контент (название файла)							
Дата трансляции							
Время трансляции							

КОНГРЕСС-ЦЕНТР							
Экран	C1	C2	C3	B1.1	B1.2	B2.1	B2.2
Контент (название файла)							
Дата трансляции							
Время трансляции							
Экран	A1.1	A1.2	A1.3	видеостена S4.4		видео стена S5.5	
Контент (название файла)							
Дата трансляции							
Время трансляции							

Заявка на предоставление услуг вспомогательного персонала

МЕРОПРИЯТИЕ:	0	МЕНЕДЖЕР:	
МЕСТО ПРОВЕДЕНИЯ:	КВЦ "Экспофорум"	ТЕЛ.:	-
ДАТЫ ПРОВЕДЕНИЯ:	0	E-MAIL:	-

Временный персонал	Кол-во	Дата работы	Время работы	Примечание (Зона работы, функционал)

Заявка на организацию работы билетно-пропускной системы (турникеты)

МЕРОПРИЯТИЕ:	0	МЕНЕДЖЕР:	
МЕСТО ПРОВЕДЕНИЯ:	КВЦ "Экспофорум"	ТЕЛ.:	-
ДАТЫ ПРОВЕДЕНИЯ:	0	E-MAIL:	-

Место установки	Кол-во турникетов	Дата	Категория бейджа	Время входа (с ... до ...)	Примечание

Выход через турникет	Повторный вход через турникет	Тип кодирования бейджа	Примечание

Заявка на услуги по организации регистрации и аккредитации

МЕРОПРИЯТИЕ:	0	МЕНЕДЖЕР:	
МЕСТО ПРОВЕДЕНИЯ:	КВЦ "Экспофорум"	ТЕЛ.:	-
ДАТЫ ПРОВЕДЕНИЯ:	0	E-MAIL:	-

Конгресс-центр. Зона C	C3	C4	C5	C6	C7								
Конгресс-центр. Зона D	1	2	3	4	5	6	7	8	9	10			
Конгресс-центр. Зона E	12	13	14	15	16	17	18	19	20	21			
Павильон F (между F1 и F2)	28	29	30	31	32	33	34	35	36	37	38	39	
Павильон F (между F2 и F3)	40	41	42	43	44	45	46	47	48	49	50	51	
Павильон G (между G1 и G2)	57	58	59	60	61	62	63	64	65	66	67	68	
Павильон G (между G2 и G3)	69	70	71	72	73	74	75	76	77	78	79	80	
Павильон H (между H1 и H2)	86	87	88	89	90	91	92	93	94	95	96	97	
Павильон H (между H2 и H3)	98	99	100	101	102	103	104	105	106	107	108	109	

ГРАФИК РАБОТЫ ЗОНЫ РЕГИСТРАЦИИ:

Дата работы	Время работы	Номер стойки регистрации	Количество	Примечание

БЕЙДЖИ И РАЗДАТОЧНЫЕ МАТЕРИАЛЫ:

Категория бейджа	Формат бейджа	Раздаточные материалы	Примечание

*Формат бейджа «Складной – бумага А4 80 г/м2» используется только при саморегистрации.
**Под «Раздаточными материалами» понимаются скомплектованные портфели/сумки/пакеты, выдачу которых осуществляет регистратор.

Заявка на организацию движения шаттлов

МЕРОПРИЯТИЕ:	0	МЕНЕДЖЕР:	
МЕСТО ПРОВЕДЕНИЯ:	КВЦ "Экспофорум"	ТЕЛ.:	-
ДАТЫ ПРОВЕДЕНИЯ:	0	E-MAIL:	-

Выставочный период	Дата	Время начала курсирования	Время окончания курсирования	Комментарии по расписанию движения шаттлов	Интервал курсирования	Пункт отправления	Павильон (пункт назначения)	Кол-во	Примечание

Дополнительная информация

МЕРОПРИЯТИЕ:	0	МЕНЕДЖЕР:	
МЕСТО ПРОВЕДЕНИЯ:	КВЦ "Экспофорум"	ТЕЛ.:	-
ДАТЫ ПРОВЕДЕНИЯ:	0	E-MAIL:	-

1	
2	
3	
4	
5	
6	
7	
8	
9	
10	

Приложение № 3

Нормативные показатели для определения минимальных сроков аренды и расчета стоимости аренды
при проведении мероприятий и/или выставок в павильонах и на открытых площадях КВЦ «Экспофорум»

Минимально необходимые сроки аренды при проведении мероприятий и/или выставок в павильонах и на открытых площадях КВЦ «Экспофорум» определяются на основании показателей таблиц 1 и 2 настоящего Приложения № 3 в зависимости от размера площади, требуемой для проведения мероприятия и/или выставки, и установленных организатором дней на проведение мероприятия.
Условные обозначения:
М – количество дней аренды для монтажа и заезда экспонентов;
Д – количество дней аренды для демонтажа мероприятия;
П – количество дней аренды для проведения мероприятия (без учета монтажа и демонтажа);
К – общее количество дней аренды, которое рассчитывается по формуле: К = М + Д + П и является базовой информацией для заключения договора аренды между ООО «ЭФ-Интернэшнл» и организатором мероприятия и/или выставки.

Таблица 1

Нормативные показатели по монтажу мероприятий

Объем занимаемой площади (брутто, кв. м)	М		Расчетное количество часов с учетом времени на заезд
	Монтаж (работы проводятся с 09:00 до 20:00) (дни)	Заезд экспонентов (с 09:00 до 15:00 – монтажные работы, с 15:00 до 22:00 – заезд экспонентов) (дни)	
до 2500	1	1	2 дня
2501–6500	2	1	3 дня
6501–13 000	3	1	4 дня
13 001–20 000	4	1	5 дней
20 001–26 000	5	1	6 дней
свыше 26 001	6	1	7 дней

Таблица 2

Нормативные показатели по демонтажу мероприятий

Объем занимаемой площади (брутто, кв. м)	Д Демонтаж (в последний день проведения мероприятия – с 18:00 до 22:00, в последующие дни – с 09:00 до 20:00) (дни)	Расчетное количество часов
до 6500	1	1 день
6501–26 000	2	2 дня
свыше 26 001	3	3 дня

За 14 (четырнадцать) дней до начала монтажа мероприятия и/или выставки организатор направляет в адрес ООО «ЭФ-Интернэшнл» актуальную схему размещения временно возводимых объектов и экспонатов в павильонах и на открытых площадях КВЦ «Экспофорум». В случае если занимаемая площадь по предоставленной актуальной схеме отличается от планируемой по заключенному договору в сторону увеличения и требует корректировки сроков монтажа и демонтажа в соответствии с нормативными показателями из таблиц 1, 2, организатор мероприятия и/или выставки и ООО «ЭФ-Интернэшнл» заключают в трехдневный срок с момента предоставления в ООО «ЭФ-Интернэшнл» актуальной схемы размещения временно возводимых объектов и экспонатов дополнительное соглашение об изменении сроков аренды и стоимости аренды с учетом таблиц 1, 2 настоящего Приложения № 3 в случае наличия у ООО «ЭФ-Интернэшнл» возможности предоставить дополнительные сроки на монтаж/демонтаж мероприятия и/или выставки.

Стоимость аренды площади под размещение двухэтажного стенда увеличивается на 50% от стоимости арендованной площади 1-го этажа.

Приложение № 4

Технические условия на размещение объектов временной застройки на внутренних и открытых площадях КВЦ «Экспофорум»

При планировании размещения временно возводимых объектов (выставочных экспозиций, выставочных стендов, временных помещений, зданий и сооружений, а также других объектов) на внутренних и открытых площадях КВЦ «Экспофорум» необходимо руководствоваться планами «красных зон» КВЦ «Экспофорум».

Общие требования к размещению объектов временной застройки на внутренних выставочных площадях КВЦ «Экспофорум»

При разработке планов мероприятий и планировании размещения временно возводимых объектов на внутренних площадях КВЦ «Экспофорум» необходимо выполнять следующие требования:

1. Между временными помещениями, выставочными стендами и другими объектами должен обеспечиваться принцип кругового движения, при этом тупиковые проходы не допускаются.
2. Ширина проходов между временными помещениями, выставочными стендами и другими объектами должна быть не менее 3 м (в свету).
3. В обязательном порядке должны быть организованы основные проходы, ведущие по прямой к эвакуационным выходам, при этом ширина проходов должна быть не менее 3 м.
4. При размещении временных помещений, выставочных стендов и объектов должно быть предусмотрено следующее расстояние:
   - от конструкций здания (стен, колонн, перегородок и пр.) – не менее 1 м;
   - от электрощитов, труб канализации, ливневых стоков и пр. – не менее 1 м;
   - проходы к дверям эвакуационных выходов из залов и служебных помещений – на ширину дверного проема, но не менее 1,5 м.
5. С целью возможности раскатки пожарных рукавов в местах расположения шкафов пожарных кранов и огнетушителей необходимо предусматривать проход между временными помещениями, выставочными стендами и объектами до ближайшего основного прохода в застройке. Ширина прохода должна составлять не менее 1 м. У прохода должен быть установлен пожарный знак безопасности «Пожарный кран» на видном месте в соответствии с ГОСТ Р 12.4.026–2015.
6. При размещении временных помещений, выставочных стендов и объектов в помещениях КВЦ «Экспофорум» должно учитываться требование по орошению любой точки помещения от двух струй пожарных кранов.
7. В случае организации и проведения невыставочных мероприятий (концертов, корпоративных мероприятий, и пр.), ширина эвакуационного прохода в свету между мебелью, оборудованием и т.д. должна составлять не менее 1,2 м. При размещении сценического комплекса на внутренних площадях КВЦ «Экспофорум» должен быть обеспечен круговой проход шириной не менее 3 м и определена зона хранения сменных декораций, оборудования и тары для транспортировки вне зон кругового прохода.
8. Необходимо выполнять установку световых оповещателей (указателей) «Выход» и других эвакуационных знаков пожарной безопасности в соответствии с СП 3.13130.2026, в том числе:
   - над дверьми всех эвакуационных выходов из зрительных, демонстрационных, выставочных и других залов, независимо от количества находящихся в них людей;
   - в местах поворотов коридоров или иных путей эвакуации, в холлах, фойе, вестибюлях, галереях, в местах их пересечения, а также на прямых участках путей эвакуации, превышающих 20 метров;

– эвакуационные знаки необходимо размещать как можно ближе к центру двери и к центру пути эвакуации, в открытых пространствах на высоте от 2,0 метра до 3,0 метра по нижнему краю знака от пола;
– знаки эвакуации на стенах следует размещать на высоте от 1,5 метра до 2,0 метра по нижнему краю знака от пола (покрытия). В пределах одного помещения следует принимать единую высоту размещения.

9. Строительство временно возводимых помещений, объектов, выставочных стендов должно производиться только в пределах размеченной строительной площадки.
10. При планировании размещения временных строений, сооружений и других объектов на внутренних площадях КВЦ «Экспофорум» необходимо руководствоваться СП 1.13130.2020, СП 514.1311500.2022.

Требования к размещению объектов временной застройки в павильонах F, G, H КВЦ «Экспофорум»

При разработке планов мероприятий и планировании размещения временно возводимых объектов в павильонах F, G, H КВЦ «Экспофорум», кроме общих требований к застройке на внутренних выставочных площадях, необходимо руководствоваться следующими условиями:
1. Ширина центрального прохода, ведущего к пассажу, должна быть не менее 4 м.
2. Размещение объектов временной застройки на люках аварийных выходов из подвального помещения запрещено.
3. Для выполнения требования по орошению любой точки павильона от двух струй пожарных кранов, помимо стационарных пожарных кранов в павильонах, применяются пожарные краны (ПК) переносного типа (нестационарные). К месту установки переносного ПК должен быть обеспечен свободный доступ со стороны прохода. В случае если ширина прохода составляет 3 м, переносной ПК размещается в границах стенда. В случае организации прохода шириной более 3,5 м, переносной ПК допускается размещать в проходе у границы стенда. Места установки переносных ПК определяются в зависимости от комплексного размещения объектов временной застройки на выставочной площади павильонов после предоставления на согласование планов застройки организатором мероприятия в ООО «ЭФ-Интернэшнл», которое определяет места установки переносных ПК на плане и направляет организатору.

Требования к размещению объектов временной застройки в залах E1–E6, E7–E12, D1–D4, B1–B10, A1–A9 конгресс-центра КВЦ «Экспофорум»

При разработке планов мероприятий и планировании размещения временно возводимых объектов в залах конгресс-центра КВЦ «Экспофорум», кроме общих требований к застройке на внутренних выставочных площадях, необходимо руководствоваться следующими условиями:
1. В залах разрешается только стандартная модульная застройка (из сборно-разборного выставочного конструктива).
2. При застройке залов разрешено производить только модульную и крупноузловую сборку стендов из блоков и элементов высокой степени готовности. Подготовка поверхностей под окраску (шпаклевание, ошкуривание), грунтовка и окраска элементов выставочных стендов в помещениях залов категорически не допускаются.
3. Перед монтажом стенда и до укладки финишного напольного покрытия в «пятне застройки» вся площадь стенда в обязательном порядке закрывается подиумом (застилающим слоем). Допустимые материалы конструкции подиума: ДСП, ЛДСП, фанера или комбинированные материалы. Минимальная толщина подиума – 16 мм.
4. В залах запрещается выполнение малярных, шлифовальных работ, а также работ по распиловке материалов с помощью ручных циркулярных пил, распиловочных станков или другого электроинструмента.

5. При установке и транспортировке тяжелых грузов и оборудования следует защитить пол, покрыв его листовыми материалами (ДСП, фанера и т.п.).
6. Самостоятельный монтаж и демонтаж панелей фальшпола запрещен.
7. Нагрузки на полы не допускаются, если пол не собран полностью, включая панели по периметру помещения.

Требования к размещению объектов временной застройки в пассаже, малом пассаже, холле конгресс-центра КВЦ «Экспофорум»

При разработке планов мероприятий и планировании размещения временно возводимых объектов в пассаже, малом пассаже, холле конгресс-центра КВЦ «Экспофорум», кроме общих требований к застройке на внутренних выставочных площадях, необходимо руководствоваться следующими условиями:
1. Для защиты плиточного покрытия пола при размещении объектов временной застройки или транспортировке тяжелых грузов (оборудования) обязательно устройство защитного слоя, подиума (покрытия) из листового материала (ДСП, фанера) толщиной не менее 16 мм.
2. Размещение объектов временной застройки на люках аварийных выходов из подвального помещения запрещено.
3. Транспортировка тяжелых грузов (оборудования) по люкам аварийных выходов, инженерным лючкам и светильникам запрещена.
4. Максимально допустимая нагрузка на плиточное покрытие пола составляет 2500 кг/кв. м. Данный показатель не распространяется на люки аварийных выходов из подвального помещения и люки технологических присоединений.

Требования к размещению объектов временной застройки на открытых площадях КВЦ «Экспофорум»

При разработке планов мероприятий и планировании размещения временно возводимых объектов (временная застройка, экспозиции, стенды, экспонаты и прочее), на открытых площадях КВЦ «Экспофорум», кроме общих требований к застройке, необходимо руководствоваться следующими условиями:
1. Размещение временных зданий и сооружений на открытой территории следует предусматривать в соответствии с требованиями СП 4.13130.2013 и СП 514.1311500.2022.
2. Не допускается проектировать все эвакуационные выходы непосредственно наружу из временных зданий и сооружений с массовым пребыванием людей, обращенными в сторону одного и того же существующего здания, в случае уменьшения нормативного противопожарного расстояния между ними.
3. Временные здания и сооружения допускается размещать над крышками колодцев пожарных гидрантов при одновременном выполнении следующих условий:
- наличие других пожарных гидрантов (не менее одного) на расстоянии не более 100 метров от закрываемого пожарного гидранта;
- установка пожарной колонки или монтаж временного пожарного гидранта надземного типа внутри временного здания или сооружения с выводом пожарных рукавов с пожарными рукавными разветвлениями за пределы временных зданий или сооружений; места установки пожарных рукавных разветвлений и пожарных колонок должны быть обозначены соответствующими знаками.

4. К временным зданиям и сооружениям, расположенным на открытой территории, должны быть обеспечены подъезды и проезды для пожарной техники.
5. При организации проездов и подъездов с характеристиками, отличающимися от указанных в нормативных документах по пожарной безопасности, должна обеспечиваться возможность эффективного проведения аварийно-спасательных работ.

В случае если предложенные организатором проектные решения по размещению временной застройки на внутренних и открытых площадях КВЦ «Экспофорум» не соответствуют данным Техническим условиям, организатор за свой счет проводит работы по оценке пожарного риска. Оценка пожарного риска проводится путем определения расчетных величин пожарного риска на объектах защиты с целью обоснования соответствия принятых проектных решений установленным требованиям пожарной безопасности. Результаты работы по оценке пожарного риска оформляются в виде отчета, выполненного в соответствии с требованиями нормативных документов в области пожарной безопасности, и предоставляются в ООО «ЭФ-Интернэшнл». Проведение работы по оценке пожарного риска осуществляется организациями, имеющими соответствующую компетенцию, подтвержденную в МЧС России.

Приложение № 5
к Руководству для организаторов
и экспонентов мероприятий, проводимых
на территории КВЦ «Экспофорум»

ПОЛОЖЕНИЕ
О ТЕХНИЧЕСКОМ КОНТРОЛЕ ООО «ЭФ-ИНТЕРНЭШНЛ» НА ТЕРРИТОРИИ КОНГРЕССНО-ВЫСТАВОЧНОГО ЦЕНТРА «ЭКСПОФОРУМ»

(по адресу: г. Санкт-Петербург, вн. тер. г. пос. Шушары,
Петербургское шоссе, д. 64, корп. 1, лит. А)

Введение

В соответствии с положениями Руководства для организаторов и экспонентов мероприятий, проводимых на территории КВЦ «Экспофорум», ООО «Р2 ЭКСПО» назначено организацией, осуществляющей технический контроль и сопровождение деятельности застройщика на территории КВЦ «Экспофорум».

ООО «ЭФ-Интернэшнл» делегирует ООО «Р2 ЭКСПО» полномочия по проведению технического контроля сторонних подрядных организаций, выполняющих на территории КВЦ «Экспофорум»:

- монтаж выставочных стендов и выставочных экспозиций;
- монтаж подвесных конструкций в составе выставочных стендов и экспозиций;
- работы по обеспечению противопожарного режима на выставочных стендах (огнезащитная обработка строительных материалов и конструкций, монтаж средств пожарной сигнализации, монтаж первичных средств пожаротушения и др.);
- работы по монтажу аудиовизуального и мультимедийного оборудования в составе выставочных стендов и экспозиций;

с целью допуска организаций к проведению работ и осуществления контроля за проведением работ.

1. Общие положения, термины и определения

1.1. В соответствии с настоящим Руководством при проведении конгрессно-выставочных и ивент-мероприятий на территории КВЦ «Экспофорум» монтаж, демонтаж и художественное оформление стандартных стендов осуществляются только ООО «Р2 ЭКСПО». Другие (сторонние) застройщики выставочных стендов могут получить право на строительство только эксклюзивных выставочных стендов. Для этого необходимо получить согласование от отдела технического контроля ООО «Р2 ЭКСПО».

Застройщики выставочных стендов и другие организации допускаются к проведению работ в установленные организаторами мероприятий сроки после прохождения технической аккредитации, заключающейся в проверке и согласовании отделом технического контроля ООО «Р2 ЭКСПО» технической документации. Передаваемая на аккредитацию техническая документация должна соответствовать нормативным требованиям, действующим на территории РФ, правилам и регламентам КВЦ «Экспофорум». Организации, не прошедшие такую аккредитацию, к проведению работ на территории КВЦ «Экспофорум» не допускаются.

1.2. Основные термины и определения

1.2.1. **Выставочный стенд –** единый комплекс площади и элементов конструкций, оформления, который организатор выставок предоставляет экспоненту для демонстрации товаров и/или услуг.

1.2.2. **Выставочный стенд стандартной комплектации / улучшенный стандарт –** стенд, построенный по типовому проекту из сертифицированного выставочного оборудования или других материалов согласно спецификациям, изложенным в каталогах фирм-производителей, с художественным оформлением в рамках типового проекта (выставочные системы Octanorm, Astralite/Prolite, MeroR8, Standex, Consta, Systems, SymaRondo, Maxima, SymaMolto, Joker, Tritix, Alluvision, InfinityConst, Clic и их аналоги).

1.2.3. **Эксклюзивный выставочный стенд –** стенд, построенный по индивидуальному архитектурно-художественному проекту с использованием выставочного оборудования, применением оригинальных (творческих) дизайнерских и конструкторских решений, которые не могут быть использованы в любом виде без полученного в установленном законодательством порядке соответствующего согласия правообладателя (автора) – лица,

обладающего исключительными правами на реализацию прав и использование результата интеллектуальной деятельности.

1.2.4. **Двухэтажный выставочный стенд –** нестандартный выставочный многоуровневый стенд, построенный из сертифицированного оборудования или силовых конструкций (металлические балки), допускающий присутствие людей на разных уровнях стенда во время проведения мероприятия.

1.2.5. **Мобильный выставочный стенд –** мобильная выставочная система без ограждающих стеновых конструкций любой конфигурации и/или конструкция, обладающая способностью к трансформации для монтажа разнообразных по дизайну застроек: от стандартных до эксклюзивных (Pop-up, Roll-up, Fold-up, баннерные стенды и т.п.).

1.2.6. **Застройщик выставочных стендов –** юридическое лицо или индивидуальный предприниматель, прошедший аттестацию в уполномоченной организации и заключивший с организатором (экспонентом) договор на выполнение работ (оказание услуг) по монтажу/демонтажу, художественному оформлению и техническому оснащению мероприятия/стенда, а также несущий персональную ответственность за результаты ненадлежащего выполнения им работ (оказания услуг).

1.2.7. **Техническая документация –** комплекс документов, раскрывающих сущность проекта; документация, содержащая текстовые и графические материалы и определяющая архитектурные, функционально-технические, конструктивные и инженерно-технические решения для обеспечения строительства выставочных стендов и экспозиций.

1.2.8. **Контроль технической документации –** процедура, проводимая ООО «Р2 ЭКСПО» или уполномоченной организацией владельца выставочных площадей в рамках проверки предоставленного застройщиком комплекта технической документации по проведению монтажа/демонтажа, технического (инженерного) оснащения выставочного стенда (иного объекта мероприятия) на соответствие отраслевым нормам и правилам, действующим на территории выставочной площади.

1.2.9. **Технический контроль и сопровождение деятельности застройщика –** контроль за выполнением монтажных работ, соблюдением основных требований ООО «Р2 ЭКСПО», проверка наличия документов, удостоверяющих качество используемых на монтаже конструкций, изделий и материалов (технических паспортов, сертификатов, результатов лабораторных испытаний и др.), оценка проектных решений, выполненных работ и конструктивных элементов выставочных стендов и экспозиций, а также проверка соответствия объемов и качества выполненных монтажных работ проектной документации.

1.2.10. **Контроль допуска персонала –** выявление соответствия квалификации персонала характеру выполняемых работ.

1.2.11. **Статический расчет –** определение предельных деформаций конструкций, внутренних усилий (сил и моментов) в конструкции от конкретной комбинации воздействий.

Примечание: статический расчет обязателен при монтаже двухэтажных стендов, сложных и нестандартных подвесных конструкций, нетиповых конструкций, уличных экспозиций и осуществляется ООО «Р2 ЭКСПО» или аттестованным застройщиком.

1.2.12. **Монтаж выставочных стендов –** комплекс работ по монтажу (возведению), художественному и декоративному оформлению стендов или конструктивно-художественных объектов; комплектация их необходимым техническим оборудованием в установленное организатором мероприятия время.

Примечание: осуществляется юридическим лицом, имеющим аттестацию в уполномоченной организации.

1.2.13. **Контроль качества монтажа –** проверка соответствия строительно-монтажных работ, используемых материалов и изделий, конструктивных решений согласованной ранее проектной документации, а также требованиям нормативных актов.
1.2.14. **Аудиовизуальные услуги –** оснащение выставочных объектов мультимедийным, интерактивным и звуковым оборудованием с привлечением технического персонала для обслуживания оборудования во время мероприятия.

1.3. Задачи ООО «Р2 ЭКСПО»

1.3.1. Контроль технической документации и допуск к проведению работ.
1.3.2. Технический контроль и сопровождение деятельности застройщика.
1.3.3. Контроль допуска персонала.
1.3.4. Контроль качества монтажа.
1.4. Проведение работ и оказание услуг в рамках возложенных на ООО «Р2 ЭКСПО» задач осуществляется отделом технического контроля (ОТК) указанной организации.

2. Регламент допуска подрядных организаций к проведению монтажных работ

2.1. Не позднее чем за 15 (пятнадцать) рабочих дней до начала монтажа выставочного мероприятия подрядная организация, планирующая проведение на территории КВЦ «Экспофорум» монтажных работ (далее – застройщик), предоставляет в ООО «Р2 ЭКСПО» следующий комплект документов:

1. Доверенность от организации заказчика (экспонента) на имя застройщика на выполнение работ по монтажу/демонтажу выставочного стенда. Доверенность оформляется в произвольной форме на бланке организации заказчика (экспонента) с обязательным указанием в тексте доверенности:

- наименования организации подрядчика;
- наименования выставочного мероприятия;
- наименования выставочного стенда, номера выставочного стенда согласно плану экспозиции;
- площади застраиваемого выставочного стенда;
- даты начала и окончания монтажа выставочного стенда;
- даты начала и окончания проведения выставки.

Комплект документов, предоставляемый застройщиком для прохождения процедуры технического контроля, принимается и рассматривается только при наличии доверенности от организации заказчика (экспонента).

2. Список документов, передаваемых застройщиком для прохождения процедуры технического контроля, с приложением перечня оборудования и материалов, подлежащих ввозу и вывозу (Форма № 1.1).

3. Техническая документация на проведение работ.

4. Приказ (Форма № 8) руководителя компании-застройщика на бланке с печатью о назначении на данной выставке:

- ответственного за проведение электромонтажных работ и состояние электрооборудования стенда с группой допуска по электробезопасности не ниже 4-й, с правом работы в качестве административно-технического персонала;
- ответственного за обеспечение пожарной безопасности;
- ответственного за проведение монтажно-демонтажных работ и за соблюдение требований охраны труда.

5. Список персонала, имеющего допуск (не ниже 3-й группы) к проведению электротехнических работ (на бланке предприятия), участвующего в монтаже стенда на конкретной выставке (мероприятии), за подписью руководителя предприятия (Форма № 9).

6. Список монтажников, участвующих в монтажно-демонтажных работах на выставке (стенде), заверенный руководителем организации (указанные в списке монтажники должны иметь разрешение на работу и регистрацию в РФ; Форма № 10).

7. Карточка (реквизиты) застройщика (Форма № 11).

8. Гарантийное письмо застройщика (Форма № 12).

9. Копия сертификата соответствия международным стандартам серии ISO 9001 (ГОСТ Р ИСО 9001–2015) или копия выписки из реестра членов саморегулируемой строительной организации (СРО).

10. Копия удостоверений электротехнического персонала, указанного в списке, с группой допуска по электробезопасности не ниже 3-й (для ответственного за электромонтажные работы – не ниже 4-й, с правом работы в качестве административно-технического персонала), с отметкой об аттестации.

11. Копия протоколов (или журнала) проверки знаний электротехнического персонала.

12. Копии документов (удостоверение, протокол, диплом и т.п.):

- ответственного за обеспечение противопожарного режима – о прохождении необходимой подготовки в области пожарной безопасности;
- ответственного за проведение работ – о прохождении обучения и проверке знания требований охраны труда.

13. Сертификаты соответствия на ввозимое оборудование и сертификаты пожарной безопасности (см. Приложение № 2, п. 5) на используемые материалы, паспорта на все ввозимое электрооборудование.

14. Копия договора страхования ответственности застройщика за причинение вреда жизни, здоровью, имуществу других лиц на период монтажно-демонтажных работ и работы выставки.

15. Заявка на предоставление услуг на электроизмерения параметров электрооборудования выставочного стенда (Форма № 16).

16. Заявки на выполнение работ:

- по огнезащитной обработке материалов и конструкций (опубликована на сайте ООО «Р2 ЭКСПО» в разделе «Огнезащитная обработка»);
- по обеспечению системой модульного пожаротушения (опубликована на сайте ООО «Р2 ЭКСПО» в разделе «Огнезащитная обработка»).

17. План выставки с указанием расположения выставочного стенда или зоны проведения работ.

18. Список для получения бейджей в сервис-бюро КВЦ «Экспофорум» (Форма № 18) предоставляется в ОТК ООО «Р2 ЭКСПО» в электронном виде (по электронной почте на адрес: otk@r2expo.ru) в формате .xlsx не позднее чем за 3 (три) рабочих дня до даты начала монтажных работ.

19. Договор на услуги отдела технического контроля (ОТК) ООО «Р2 ЭКСПО» на проведение контроля соответствия технической документации, предоставляемой застройщиком, и контроля качества строительно-монтажных работ и монтажа инженерных сетей.

20. Акт выполненных работ к договору на услуги ОТК ООО «Р2 ЭКСПО» на проведение контроля соответствия технической документации, предоставляемой

застройщиком, и контроля качества строительно-монтажных работ и монтажа инженерных сетей при возведении выставочного стенда.

21. Доверенность представителя подрядной организации на право представлять интересы подрядной организации при прохождении процедуры технического контроля в ООО «Р2 ЭКСПО».

2.2. Отдел технического контроля ООО «Р2 ЭКСПО» в течение 5 (пяти) рабочих дней проверяет полученный полный комплект документов и выдает застройщику акт-допуск (Форма № 13) на проведение монтажных работ или отказывает в разрешении на выполнение работ. К рассмотрению принимается только полный комплект документов согласно перечню по пункту 2.1 настоящего Положения. Дата поступления документов фиксируется на день поступления в отдел технического контроля ООО «Р2 ЭКСПО» полного комплекта документов согласно перечню по пункту 2.1 настоящего Положения и согласования проектной документации.

Предоставляемая в ОТК ООО «Р2 ЭКСПО» в электронном виде документация должна содержать в названии каждого файла номер формы, если она есть, и указание на содержание документа согласно перечню по пункту 3.1 «Положения о техническом контроле...». (Пример: «Форма № 2.2. Пояснительная записка...»)

2.3. В случае если ранее поданный застройщиком пакет документов требует полной корректировки или частичной замены документов в связи с изменениями в конструкции выставочного стенда, заменой оборудования, материалов или сменой застройщика, а также по другим причинам, процедура технического контроля документации проводится застройщиком повторно в соответствии с пунктом 2.1 настоящего Положения. Дата поступления документов фиксируется на день поступления в отдел технического контроля ООО «Р2 ЭКСПО» полного пакета документов согласно перечню по пункту 2.1 настоящего Положения.

2.4. ООО «Р2 ЭКСПО» оставляет за собой право отказать застройщику в допуске на проведение монтажных работ в случае:

- угрозы жизни и здоровью людей, связанной с конструктивными решениями;
- несвоевременного или неполного предоставления пакета документов;
- несоответствия предоставленных документов требованиям Руководства для организаторов и экспонентов мероприятий, проводимых на территории КВЦ «Экспофорум», нормативных документов Российской Федерации;
- несоответствия предоставленных сведений оригиналам документов;
- наличия задолженности перед ООО «Р2 ЭКСПО» за услуги технического контроля, огнезащитной обработки, электроизмерительной лаборатории и неоплаченных штрафов.

2.5. После прохождения процедуры технического контроля акт-допуск на производство работ (Форма № 13) выдается уполномоченному представителю организации-застройщика только при предъявлении в отдел технического контроля ООО «Р2 ЭКСПО» оригиналов документов на бумажных носителях, заверенных подписью и печатью руководителя организации застройщика, в соответствии с пунктом 2.1 настоящего Положения.

По согласованию с ОТК ООО «Р2 ЭКСПО» комплект документов на бумажных носителях для прохождения процедуры технического контроля может быть представлен в виде файлов с расширением .pdf, подписанных электронной цифровой подписью (ЭЦП) застройщика. ЭЦП будет проверена с помощью сервиса «Госуслуги».

2.6. Выданный акт-допуск на производство работ (далее – акт-допуск) дает организации, получившей данный акт-допуск, право доступа на территорию КВЦ «Экспофорум»

по спискам сотрудников, а также право на ввоз оборудования по спискам ввозимого оборудования и производство работ по монтажу и демонтажу выставочных стендов.

2.7. Подъем смонтированной подвесной конструкции производится только после согласования со специалистами ОТК ООО «Р2 ЭКСПО» на предмет соответствия проектно-технической документации (Формы №№ 2.2, 4.2, 6.2) и подписания акта освидетельствования подвесной конструкции (Форма № 19).

2.8. По согласованию с ОТК ООО «Р2 ЭКСПО» документы, требуемые в соответствии с подпунктами 9, 10, 11, 12 и 14 пункта 2.1, могут предоставляться единовременно и не предоставляться до окончания их срока действия.

3. Требования к технической документации

Состав и содержание технической документации должны соответствовать требованиям к нормативной документации в области проектирования и строительства, действующим на территории РФ, правилам и регламентам КВЦ «Экспофорум».

Перечни документов не являются окончательными. При высокой сложности конструкций может быть запрошена дополнительная документация, в том числе модели стенда в формате .dwg.

Для монтажа технически сложных конструкций и двухэтажных выставочных стендов должна быть разработана техническая документация силами специализированной проектной организации с подтверждающими расчетами устойчивости и несущей способности строительных конструкций и узлов. Подтверждающие расчеты могут быть проверены сотрудниками ОТК ООО «Р2 ЭКСПО».

Возведение двухэтажных выставочных стендов в пассаже и конгресс-центре КВЦ «Экспофорум» запрещено.

3.1. Перечень технической документации на возведение выставочных стендов и экспозиций

3.1.1. Пояснительная записка (Форма № 2.1).

3.1.2. Пояснительная записка к подвесной конструкции (Форма № 2.2). В случае, если составная часть подвесной конструкции в виде ферм алюминиевых, предназначенных для монтажа подвесной конструкции, принадлежит и завозится застройщиком (грузоподъемное оборудование указано в списке ввозимого оборудования в таблице № 1 Формы № 1.1), необходимо дополнительно предоставить:

- сертификаты и паспорта на алюминиевые фермы;
- акт технического освидетельствования алюминиевых ферм;
- журнал учета и осмотра алюминиевых ферм и их элементов с порядковыми и серийными (заводскими) номерами.

3.1.3. Дизайн-проект стенда, выполненный в трехмерной проекции, заверенный руководителем подрядчика (Форма № 3).

3.1.4. План (чертеж) стенда (экспозиции) со схемой расположения потребителей воды, станков, холодильника и другого оборудования, заверенный руководителем застройщика (Форма № 4.1). Для двухэтажного стенда – поэтажные чертежи (планы).

3.1.5. Чертежи (план, вид сбоку, изометрия) подвесной конструкции (Форма № 4.2).

3.1.6. Изометрия стенда (Форма № 5). Для двухэтажного стенда и стенда с подиумом высотой более 1 м дополнительно предоставляются:

- трехмерная модель платформы (подиума);
- техническая документация на конструктив платформы (подиума);
- статический расчет платформы (подиума).

Для стенда, в конструкции которого предусмотрены нестандартные несущие элементы, дополнительно предоставляется техническая документация на данные элементы.

3.1.7. Электрическая схема стенда с местами расположения электрического щита и основных потребителей (Форма № 6.1).

3.1.8. Электрическая схема подвесной конструкции с местами расположения электропотребителей (Форма № 6.2).

3.1.9. Схема электроснабжения стенда, подписанная ответственным за проведение электромонтажных работ (Форма № 7).

3.2. Перечень технической документации на монтаж подвесных конструкций

3.2.1. Проект подвесной конструкции должен содержать:

- ориентацию фермовой конструкции в павильоне относительно смежных пятен застройки (с масштабной сеткой и линейными размерами отступов относительно пятна застройки);
- высотный план фермовой конструкции с масштабной сеткой 1000×1000 мм;
- тип используемых ферм (спецификация);
- массу фермовой конструкции (спецификация посегментно), массу подвешиваемого оборудования (спецификация), общую массу подвесной конструкции (фермы + подвешиваемое оборудование);
- узлы крепления подвешиваемого оборудования к ферме (спецификация всего используемого такелажа, тип, характеристики, в том числе грузоподъемные WLL);
- узлы дублирования световых приборов (спецификация всего используемого такелажа, тип, характеристики, в том числе грузоподъемные WLL);
- разрезы и соединительные узлы подвешиваемого оборудования;
- точки крепления подвешиваемого оборудования к ферме (с указанием нагрузки на каждую точку крепления).

3.2.2. При проектировании, монтаже и демонтаже подвесных конструкций необходимо использовать только грузозахватное оборудование и приспособления, которые имеют действующие сертификаты и паспорта. На грузозахватное оборудование, которое должно проходить периодическое техническое освидетельствование, представляются соответствующие акты. Нагрузка на основное грузозахватное оборудование (стропы, алюминиевые фермы) не должна превышать **0,5 (половины)** его номинальной (указанной в паспорте, сертификате) грузоподъемности.

3.3. Перечень технической документации на проведение работ по пожарной безопасности (огнезащитная обработка строительных материалов и конструкций)

3.3.1. Пояснительная записка (Форма № 2.4) с планом (чертежом) стенда (экспозиции). Пояснительная записка должна быть оформлена на бланке организации-застройщика, подписана руководителем и заверена печатью организации. Документ должен содержать следующие основные сведения:

- наименование выставочного стенда;
- номер выставочного стенда и павильона;
- размеры пятна застройки;
- габариты возводимых конструкций;
- сведения по пожарной безопасности конструкций, материалов;
- показатели пожарной опасности материалов и конструкций;
- объемы противопожарной обработки материалов и конструкций в квадратных метрах;
- обоснование монтажа пожарной сигнализации в помещениях выставочного стенда (при необходимости);

- наименование и расчет количества первичных средств пожаротушения на выставочном стенде.

3.3.2. Заверенная копия лицензии МЧС на право проведения работ по обеспечению противопожарного режима (огнезащитная обработка строительных материалов и конструкций, монтаж средств пожарной сигнализации, монтаж первичных средств пожаротушения и др.). По факту окончания выполнения работ (оказания услуг) необходимо своевременно уведомить органы ГУ МЧС в соответствии с пунктом 51 (2) Постановления Правительства РФ № 1128 от 28.07.2020.

3.4. Перечень технической документации на монтаж аудиовизуального и мультимедийного оборудования

3.4.1. План (чертеж) стенда (экспозиции) со схемой расположения монтируемого аудиовизуального и мультимедийного оборудования (Форма № 4). Для двухэтажного стенда – поэтажные чертежи (планы). План должен быть оформлен на бланке организации-застройщика, подписан руководителем и заверен печатью организации.

3.4.2. Пояснительная записка (Форма № 2.3) к плану (чертежу) стенда (экспозиции) с описанием монтируемого аудиовизуального и мультимедийного оборудования. Пояснительная записка должна быть оформлена на бланке организации-застройщика, подписана руководителем и заверена печатью организации. Документ должен содержать следующие основные сведения:

- наименование выставочного стенда и павильона;
- номер выставочного стенда;
- размеры пятна застройки;
- наименование и назначение монтируемого аудиовизуального и мультимедийного оборудования;
- размещение оборудования на площади выставочного стенда (экспозиции), способы его крепления к конструкциям выставочного стенда или описание опорных элементов;
- назначение и способы прокладки силовых и слаботочных кабельных линий.

3.4.3. Спецификация оборудования и материалов. Спецификация оформляется на бланке организации-застройщика и заверяется подписью и печатью руководителя организации. Спецификация должна содержать наименование и технические характеристики оборудования:

- тип и марка оборудования;
- изготовитель;
- количество;
- масса единицы оборудования;
- размеры единицы оборудования.

4. Условия проведения работ

4.1. Все проектные и монтажные работы должны соответствовать требованиям норм и правил, действующих на территории Российской Федерации, в том числе:

- Правил по охране труда (ПОТ) в соответствии с характером и видами выполняемых работ;
- Правил противопожарного режима;
- Правил технической эксплуатации электроустановок потребителей электрической энергии (ПТЭЭПЭЭ);
- Правил устройства электроустановок (ПУЭ);

- Сводов правил (СП).

Также необходимо выполнять требования нормативной документации к проведению выставочных мероприятий и требования других Приложений к Руководству для организаторов и экспонентов мероприятий, проводимых на территории КВЦ «Экспофорум».

4.2. При выявлении нарушений требований ООО «Р2 ЭКСПО» вправе лишить застройщика допуска к проведению работ в следующих случаях:

- нарушение требований строительных норм и правил, нормативных документов и законодательных актов в области пожарной безопасности, электробезопасности, охраны труда, промышленной безопасности, экологии;
- несоответствие возводимых конструкций, используемых материалов и оборудования переданной на аккредитацию технической документации (в том числе в части эксплуатационных характеристик материалов: коррозия, механические повреждения, не соответствующее нормам качество сварных, болтовых соединений и т.д.);
- применяемые застройщиком технологии строительства и оборудования выставочных площадей, которые могут вызвать потерю товарного вида соседних стендов и/или павильонов;
- привлечение застройщиком к производству работ неквалифицированного персонала;
- самостоятельное подключение к инженерным системам и электросетям площадки;
- превышение по электрическим нагрузкам заявленной в технической документации мощности;
- отказ застройщика от устранения нарушения, выявленного сотрудниками технического контроля при производстве работ.

4.3. Лишение застройщика допуска к монтажным работам происходит в виде передачи отделом технического контроля ООО «Р2 ЭКСПО» уведомления (Форма № 14). При этом проведение монтажных и оформительских работ на стенде этим подрядчиком запрещается.

4.4. Допуск застройщика к монтажным работам может быть возобновлен только после устранения имевшихся недостатков и компенсации затрат по исправлению нарушений.

4.5. Контроль готовности электрооборудования стенда к подключению ООО «Р2 ЭКСПО» осуществляет путем:

- проверки соответствия электрооборудования стенда представленным ранее электрической схеме и схеме электроснабжения;
- проверки соответствия электрооборудования стенда требованиям действующих правил;
- проведения контрольных замеров параметров электросхемы стенда специалистами электролаборатории ООО «Р2 ЭКСПО».

4.6. Для оказания помощи в выполнении требований норм и правил проведения монтажных, электромонтажных и оформительских работ, действующих на территории КВЦ «Экспофорум», ООО «Р2 ЭКСПО» по дополнительной заявке застройщика может выполнить техническое сопровождение монтажных и электромонтажных работ.

4.7. Условия для сторонних застройщиков, получивших допуск к проведению работ

4.7.1. Выданный акт-допуск дает застройщику право на проведение работ в сроки, определенные организатором выставки. Пропуска на въезд на территорию КВЦ «Экспофорум» застройщик получает на основании акта-допуска в сервис-бюро.

4.7.2. Основным документом, разрешающим вывоз демонтированных стендов с выставочной площадки и выезд застройщика после демонтажа, является разрешение

на выезд, получаемое строительной организацией в отделе технического контроля. Ответственный представитель застройщика по окончании демонтажных работ, уборки своей строительной площадки и оплаты дополнительных услуг, оказанных застройщику за время проведения выставки, или возмещения затрат за устранение нарушений, допущенных застройщиком во время монтажных или демонтажных работ, предъявляет свою строительную площадку администратору выставочного павильона, который, приняв ее, ставит подпись и штамп на разрешении на выезд.

4.7.3. В случае если застройщик не предъявил свою строительную площадку и выехал, строительная площадка обследуется, составляется смета на ее уборку с описанием оставленного материала и производятся соответствующие работы с последующим выставлением застройщику стоимости этих работ. В последующем данная организация не допускается на площадку до компенсации затрат на уборку.

4.7.4. Акт-допуск на проведение работ, выданный застройщику, действителен в течение одной выставки. Срок действия акта-допуска ограничен указанными в нем датами.

5. Технические требования к возведению объектов временной застройки

5.1. Общие требования

1. Технические условия на застройку временно возводимых объектов в помещениях КВЦ «Экспофорум» указаны в **Таблице № 1.** Ограничения нагрузки на основание в помещениях КВЦ «Экспофорум» указаны в **Таблице № 2.**

2. Все застройщики, находящиеся на строительной площадке, обязаны обеспечить своих работников спецодеждой с логотипом компании для проведения работ на территории КВЦ «Экспофорум».

3. Грузовые транспортные средства подрядных организаций для проезда на территорию КВЦ «Экспофорум» должны получить пропуска на въезд в сервис-бюро.

4. При движении транспортные средства обязаны соблюдать правила дорожного движения. Скорость движения транспортных средств не должна превышать 20 км/ч. Максимальная нагрузка на одиночную ось транспортного средства не должна превышать 10 т. Движение транспортных средств внутри павильонов запрещено.

5. Разрешается использовать только закаленное стекло, а на высоте более 1,8 м от уровня пола до верхней кромки возводимого объекта разрешается использовать только стекло типа «триплекс». Стеклянные стены и двери должны иметь заметную надпись или рисунок на высоте 1,4 м от уровня чистового пола помещения.

6. Динамические элементы, монтируемые на высоте свыше 2 м от уровня чистового пола павильона, в том числе на подвесных конструкциях, должны иметь паспорт изделия и сертификат. Для допуска динамической конструкции необходимо предоставить на согласование технический паспорт с характеристиками элементов (размеры, разрезы, вес), описать цикл работ и его частоту, указать ответственных за эксплуатацию конструкции.

7. Декоративные элементы, размещаемые на высоте более 2 м от уровня чистового пола, в том числе на подвесных конструкциях, должны иметь паспорта изделий, подтверждающие безопасность эксплуатации данных элементов на высоте. Каждый декоративный элемент должен быть смонтирован на жестком каркасе. Размещение на высоте более 2 м от уровня чистового пола павильона, в том числе на подвесных конструкциях, декоративных элементов, напечатанных на 3D-принтере, запрещено.

8. При установке сплошных потолков и иных конструкций, которые будут разделять внутри павильонов и помещений КВЦ «Экспофорум» отдельные новые временные объемы (помещения, залы, зоны, стенды и т.п.) или перекрывать вышерасположенное оборудование

систем автоматической противопожарной защиты, пространства под данными потолками и конструкциями должны быть защищены дополнительными системами противопожарной защиты в зависимости от требований норм (включая системы пожарной сигнализации и/или пожаротушения, в т.ч. автономного типа). Допускается не обеспечивать наличие указанных дополнительных систем автоматической противопожарной защиты в случае, если потолочные и иные конструкции будут иметь структуру с перфорацией (равномерно распределенной по площади соответствующей конструкции) с суммарной площадью отверстий перфорации, составляющей не менее 40% от площади потолочных и иных конструкций, при этом минимальный размер каждой перфорации в любом сечении должен быть не менее 10 мм, а толщина потолочной и иной конструкции не должна превышать минимальный размер ячейки перфорации более чем в три раза.

При расстоянии от потолка внутри павильонов и помещений КВЦ «Экспофорум» до верха временно возводимых объектов 0,6 м и менее необходимо обеспечивать наличие дополнительных пожарных извещателей системы пожарной сигнализации.

При расстоянии от потолка внутри павильонов и помещений КВЦ «Экспофорум» до верха временно возводимых объектов 1 м и менее, в случае если наличие временно возводимых перегородок, выставочных и иных конструкций будет нарушать зоны действия оборудования стационарных автоматических установок пожаротушения, необходимо обеспечивать наличие дополнительных автономных устройств пожаротушения, предназначенных для тушения пожаров классов А, В, С, Е.

9. Крепление временно возводимых объектов и конструкций к стационарным стенам, колоннам, полу в помещениях и на открытых площадях запрещено. Сверление асфальтового покрытия на открытых площадях запрещено.

10. Внутренние помещения, дорожное покрытие и оборудование открытых площадок не должны быть повреждены, испачканы или изменены иным способом. Покраска, оклейка обоями, расклейка материалов на поверхностях стен и оборудования запрещены.

11. При необходимости сооружения фундамента, как и подиума, он должен быть сооружен над уровнем пола. Рытье ям запрещено.

12. При необходимости использования строительного раствора его следует замешивать и наносить на металлические, пластиковые листы или брезент. Нанесение строительного раствора на пол корпусов или дорожное покрытие запрещено.

13. Масло и подобные вещества, в случае попадания на поверхность полов или дорожное покрытие, должны быть немедленно удалены. Ковры и ковровые покрытия должны укладываться в соответствии с правилами техники безопасности и не должны выступать за пределы строительной площадки. Для сцепления коврового покрытия с полом или дорожным покрытием может использоваться только полиэтиленовая или полипропиленовая липкая лента. Такие материалы не должны оставлять следов.

14. При использовании сыпучих материалов (земля, песок и т.д.) технологические лючки или отверстия в павильонах и на открытых площадях КВЦ «Экспофорум» должны быть накрыты и защищены от загрязнения. Если при этом появляется пыль, то она должна быть удалена подходящими средствами.

15. Тумбы и колонны, расположенные на строительных площадках, при согласовании с площадкой могут быть скрыты конструкциями до разрешенной высоты при условии, что при этом они не будут повреждены.

16. Строительные работы на открытых площадях и внутри павильонов должны производиться из узлов и элементов высокой степени готовности, прошедших предварительную сборку и покраску на производственных площадях подрядной организации. В павильонах КВЦ

«Экспофорум» разрешается осуществлять только проведение огнезащитной обработки, стыковку готовых элементов, заделку и покраску швов с предварительной защитой места проведения работ от загрязнения красителями и огнезащитными материалами организациями, осуществляющими работу по возведению объектов временной застройки.

17. Запрещается использовать циркулярные стационарные пилы, плоскошлифовальные машины, не оборудованные пылеотсосом, открытый огонь, проводить сварочные работы.

18. Подрядная организация при застройке объектов должна обеспечить привлекательность внешнего вида стен и перегородок, граничащих с проходами, которыми могут пользоваться участники мероприятия, за счет использования декоративного оформления, дисплеев и т.д. Перегородки объектов, граничащие с соседними помещениями, должны быть нейтрального вида и соответствовать дизайнерским решениям стоящих рядом объектов.

19. Конструкции лестниц, пандусов, ступеней и мостиков должны соответствовать требованиям охраны труда и пожарной безопасности. Все лестницы, возвышающиеся площадки и зоны должны иметь перила. При высоте лестниц более 0,45 м следует предусматривать ограждения с поручнями. При ширине лестниц более 1,5 м поручни должны быть предусмотрены с двух сторон, а при ширине 2,4 м и более необходимо предусматривать промежуточные поручни. Ограждения лестниц, как и перила, должны быть непрерывными, оборудованы поручнями и рассчитаны на восприятие нагрузок не менее 1,5 кН/м. Высота ограждений лестниц 3-го типа (наружные открытые – согласно Федеральному закону № 123-ФЗ), террас, эксплуатируемых кровель должна быть не менее 1,2 м. Высота ограждений внутри здания, в том числе лестниц и пандусов, должна быть не менее 0,9 м. При наличии просвета между маршами лестниц и пандусов более 0,3 м, перепаде отметок пола более 1,0 м (кроме края сцены, обращенной к зрительному залу) и в помещениях с возможным пребыванием детей высота ограждения должна быть не менее 1,2 м. Высота ограждения крыльца при подъеме на три ступеньки и более с высотой от уровня тротуаров более 0,45 м должна быть не менее 0,9 м. Платформы должны быть рассчитаны на нагрузку не менее 4,0 кН / кв. м.

Ширина лестничных маршей и лестничных площадок должна быть не менее 1,2 м (1,35 м – в случае если лестницы ведут на любой этаж, кроме первого, с пребыванием более 200 человек), в иных случаях допускается уменьшение ширины до 1,2 м (для лестниц, ведущих к одиночным рабочим местам или предназначенных для эвакуации не более 5 человек, ширина лестничных маршей и площадок должна быть не менее 0,7 м).

Уклон лестниц на путях эвакуации должен быть не более 1:2, ширина проступи – не менее 25 см, высота ступени – не более 22 см и не менее 5 см. Строительство винтовых, криволинейных и прочих подобных лестниц запрещено (за исключением случаев, предусмотренных п. 4.3.6 СП 1.13130.2020).

Перепады полов на путях должны быть выполнены не менее чем через 3 ступени или через пандус с уклоном не более 1:6. В случае наличия необходимости обеспечения доступа инвалидов на колясках, для объекта временной застройки требуется предусмотреть пандус с уклоном не более 1:12 и выполнение положений СП 59.13330.2020.

Ширина дверей (или дверных проемов) должна быть не менее 0,8 м в свету (не менее 1,2 м в свету – для помещений с пребыванием 50 и более человек, для помещений с пребыванием более 15 человек, относящихся к маломобильным группам населения М2–М4, для помещений с пребыванием более 5 человек, относящихся к маломобильным группам населения НМ и НТ), а высота – не менее 1,9 м в свету.

В случае пребывания в помещении людей, относящихся к группе мобильности М4, ширина эвакуационного выхода должна предусматриваться не менее 0,9 м в свету (п. 9.3.3 СП 1.13130.2020).

Пороги в дверных проемах должны быть высотой не более 50 мм, дверные проемы, предусмотренные на путях эвакуации маломобильных групп населения, относящихся к группе мобильности М4, не должны иметь порогов высотой более 1,4 см.

Ширина горизонтальных участков путей эвакуации и пандусов должна быть не менее:

- 1,2 м – для коридоров и иных путей эвакуации, по которым могут эвакуироваться более 50 человек;
- 0,7 м – для проходов к одиночным рабочим местам;
- 1,0 м – во всех остальных случаях.

Ширина горизонтальных участков путей эвакуации, а также пандусов должна предусматриваться не менее 1,2 м для путей эвакуации, по которым могут эвакуироваться более 15 человек групп М2, М3 либо предназначенных для эвакуации людей, относящихся к группе М4.

Конструкции подиумов и пандусов в составе стендов не должны иметь острых углов. Углы должны быть конструктивно закруглены. Использование металлических, силиконовых и других накладок на углы запрещено.

20. При устройстве зрительных и конференц-залов, а также иных площадок с использованием кресел и стульев для зрителей глубина кресел, стульев и скамей должна обеспечивать ширину проходов между рядами не менее 0,45 м. Количество непрерывно установленных мест в ряду не должно превышать 26 при одностороннем выходе из ряда, а при двустороннем – не более 50. Кресла, стулья, скамьи или звенья из них в зальных помещениях следует предусматривать соединяемыми между собой в ряды с устройствами для крепления к полу, предотвращающими их опрокидывание или сдвижку. В залах с количеством мест не более 200 крепление стульев к полу может не производиться при обязательном соединении их в ряду между собой.

21. При разработке дизайн-проекта и проектной документации на объекты, размещенные в пассаже вдоль наружного остекления, необходимо предусмотреть отделку белым цветом стороны стенда, обращенной к остеклению.

22. При проектировании объектов временной застройки на наружных площадях КВЦ «Экспофорум» необходимо обеспечить целостность конструкции временного объекта при восприятии ветровой нагрузки воздушного потока со скоростью не менее 30 м/с.

23. При проведении работ лестничные марши, эвакуационные проходы, коридоры, тамбуры должны постоянно содержаться свободными от любых предметов, препятствующих свободному проходу людей.

24. При производстве работ ответственные за охрану труда и производство работ, назначенные приказом, обязаны самостоятельно контролировать соблюдение норм и правил, установленных нормативными актами РФ. В случае выявления нарушений, к застройщику могут быть применены штрафные санкции со стороны ООО «Р2 ЭКСПО» или ООО «ЭФ-Интернэшнл».

25. Сотрудники подрядных организаций, выполняющие работы в зданиях и на открытых площадях КВЦ «Экспофорум», обязаны знать и соблюдать применяемые к осуществляемой деятельности требования безопасности и охраны труда, включая перечисленные ниже.

25.1. При нахождении непосредственно на строительных площадках и/или при выполнении работ с воздействием вредных и/или опасных факторов, а также связанных с загрязнением,

необходимо применять специальную одежду, специальную обувь и другие необходимые средства индивидуальной защиты (СИЗ) в соответствии с видами выполняемых работ и с учетом существующих рисков (опасностей). Обеспечение работников подрядных организаций СИЗ осуществляется в соответствии с Правилами обеспечения работников средствами индивидуальной защиты и смывающими средствами, утвержденными Приказом Министерства труда и социальной защиты РФ № 766н от 29.10.2021. При нахождении на строительной площадке применение защитной каски является обязательным.

25.2. Допускается использование только сертифицированных СИЗ. Использование защитных каскеток при выполнении работ на строительной площадке и при работе на высоте запрещено (ГОСТ 12.4.255-2020).

25.3. При выполнении работ и передвижении по строительным площадкам следует применять принятую технологию, безопасные методы и приемы выполнения работ, строго выполнять требования правил и/или инструкций по охране труда в соответствии с профессией и/или видами выполняемых работ.

25.4. При проведении работ по монтажу и демонтажу на каждом временно возводимом объекте необходимо наличие отдельно стоящего в пределах прямой видимости из основных проходов информационного штендера с указанием информации о застройщике, производящем работы:

- наименование объекта строительства;
- наименование организации-застройщика;
- Ф. И. О. ответственного за производство работ с указанием мобильного телефона;
- Ф. И. О. ответственного за производство электромонтажных работ с указанием мобильного телефона;
- Ф. И. О. ответственного за охрану труда с указанием мобильного телефона;
- Ф. И. О. ответственного за пожарную безопасность с указанием мобильного телефона;
- Ф. И. О. ответственного за организацию и безопасное проведение работ на высоте с указанием мобильного телефона (при выполнении данного вида работ);
- Ф. И. О. ответственного за безопасное производство работ с применением подъемников, вышек с указанием мобильного телефона (при выполнении данного вида работ).

Присутствие указанных сотрудников при производстве работ является обязательным.

Не допускается использование в качестве информационного указателя ящиков, инструментальных сеток и конструкций временно возводимого объекта.

26. Возводимые стены временных помещений, выставочных стендов и объектов и любые устройства демонстрации рекламы должны быть устойчивыми и не должны представлять угрозу здоровью и жизни третьих лиц. Задняя стенка стенда в блоке (в случае если он выше соседнего стенда) должна быть белого цвета и не иметь надписей и рисунков. Подрядчик несет ответственность за безопасную установку любых конструкций и должен быть в состоянии подтвердить ее в случае необходимости. Временно возводимые подрядчиком объекты, помещения, выставочные стенды не должны крепиться при помощи соседних временно возводимых объектов, помещений, выставочных стендов.

27. Разрешается использование дисплеев с замедленным воспроизведением и акустических эффектов, таких как проигрывание музыки, при условии, что это не будет доставлять неудобство людям в соседних помещениях и не будет заглушать сообщения по громкой связи. Максимально разрешенная громкость у края помещения – 70 дБ, при этом источники звука (динамики) должны быть развернуты внутрь помещения.

28. Электрические кабели, шланги для подачи воды и канализации не должны быть проложены в проходах и местах общего доступа. В случае отсутствия возможности скрытой прокладки, линии должны быть укрыты защитными лотками или мостиками (трапами).
29. Запрещается производить демонтаж конструкций и сооружений методом обрушения.

5.2. Требования к подвесным конструкциям и проведению работ на высоте

1. К конструкциям перекрытия КВЦ «Экспофорум» можно подвесить ограниченное количество конструкций и оборудования. Максимально допустимая нагрузка на конструкции перекрытия указана в Таблице № 1. Крепление подвесов к элементам перекрытия и подъем на проектную высоту производит только ООО «ЭФ-Интернэшнл».
2. Подвесная конструкция не должна выходить за размеры арендованной выставочной площади.
3. В качестве несущей части для подвесной конструкции должны использоватьсясценические алюминиевые фермы с коннекторным или болтовым соединением.. Использование в подвесных конструкциях систем «Джокер», «Тритикс», «Октанорм» и других выставочных конструктивов запрещено. В зонах негарантированного доступа для крепления подвесов к элементам перекрытий используются исключительно сценические алюминиевые фермы с коннекторным соединением, находящиеся в собственности ООО «ЭФ-Интернэшнл».
4. Крепление навесного оборудования (осветительное, звуковое и т.д.) к подвесной конструкции возможно с помощью штатных металлических креплений подвешиваемых устройств. Металлические хомуты и зажимы, не имеющие грузоподъемных характеристик, разрешается использовать для крепления грузов массой не более 5 кг. Навесное оборудование должно дополнительно страховаться металлическим тросом или цепью. Крепление навесного оборудования пластиковыми стяжками или хомутами запрещено.
5. Конструкции с рекламными носителями или декором должны иметь не менее 3 (трех) точек крепления к несущим конструкциям. Нагрузка от рекламных конструкций или декора должна быть равномерно распределена по ферме, поэтому крепежные элементы должны быть одинаковой длины и равномерно натянуты.
6. Монтаж дополнительного оборудования (осветительное, звуковое оборудование, рекламные носители и т.д.), не указанного в согласованной проектной документации, запрещен.
7. Крепление (подстраховка) напольных элементов выставочного стенда к подвесной конструкции и страховка конструкций стендов с помощью подвесов запрещены.
8. Все смонтированные на подвесе кабельные линии должны быть закреплены к фермам или другим конструкциям подвеса.
9. Для крепления подвесов допускается использование металлических цепей, канатных, текстильных и цепных грузоподъемных строп, металлических тросов и канатов заводского изготовления. Использование в подвесных конструкциях текстильных тросов с самодельными узлами запрещено.
10. Соединение элементов подвеса между собой допускается такелажными изделиями замкнутого типа: такелажные скобы, рым-гайки, талрепы. Возможно использование талрепов только с грузозахватными элементами типов «вилка» или «кольцо». Использование карабинов допускается только для крепления декоративных элементов, оборудования и экспонатов с незначительной массой. Карабины должны открываться внутрь и иметь предохранительную гайку.
11. Создание петель на концах металлических тросов и канатов, а также их соединение стальными усиленными зажимами разрешается выполнять в соответствии

с ГОСТ EN 13411-5-2015. Необходимо устанавливать не менее 3 (трех) зажимов на одно соединение. Основные требования к установке зажимов:

- мостик должен быть всегда расположен на несущей части каната;
- расстояние между двумя зажимами должно составлять 1,5–3 (максимум) ширины перемычки;
- затягивание зажимов до нужного усилия затяжки необходимо производить с помощью динамометрического ключа.

12. Для монтажа подвесной конструкции должен использоваться такелаж, обеспечивающий надежность соединений и страховочных узлов: рым-гайки DIN 582, рым-болты DIN 580, скобы DIN 832, зажимы для троса DIN 1478, тросы стальные DIN 3055, DIN 3060, тросы стальные DIN 3066, талрепы DIN 1478, DIN 1480, шплинты пружинные DIN 11024, цепи сварные ISO 3077, карабины DIN 5299D.

13. Подъем подвесной конструкции на проектную высоту возможен только при выполнении вышеперечисленных требований после подписания акта освидетельствования подвесной конструкции всеми сторонами. Освидетельствование подвесной конструкции производится после подъема на монтажную высоту.

14. Работы на высоте должны производиться в соответствии с требованиями Правил по охране труда при работе на высоте, утвержденных Приказом Министерства труда и социальной защиты РФ № 782н от 16.11.2020, федеральных норм и правил в области промышленной безопасности «Правила безопасности опасных производственных объектов, на которых используются подъемные сооружения», утвержденных Приказом Федеральной службы по экологическому, технологическому и атомному надзору № 461 от 26.11.2020.

15. Руководители и работники организаций, выполняющих работы на высоте, должны иметь квалификацию, соответствующую характеру выполняемых работ:

- работники, выполняющие работы на высоте, должны иметь 1-ю или 2-ю группу по безопасности работы на высоте;
- бригадиры (ответственные исполнители работ) – 2-ю группу;
- ответственные за организацию и безопасное проведение работ на высоте, работники, выдающие наряды-допуски, ответственные руководители работ на высоте, лица, утверждающие план производства работ (далее – ППР) и технологические карты – 3-ю группу.

Все вышеуказанные сотрудники, а также специалисты рабочих профессий, привлекаемые к работам на высоте и обеспечивающие эти работы (стропальщики, машинисты подъемников и вышек, лебедчики), должны иметь при себе документы, подтверждающие их квалификацию.

16. Для обеспечения безопасности работ руководителем подрядной организации на период монтажа, проведения мероприятия и демонтажа назначаются:

- ответственный за организацию и безопасное проведение работ на высоте, имеющий удостоверение (3-я группа);
- ответственный за безопасное производство работ с применением подъемников, вышек (если планируются работы с их использованием), имеющий аттестацию в области промышленной безопасности А.1 и Б.9.3 (Б.9.4 – при аттестации до 01.09.2024).

5.3. Требования к выполнению электротехнических работ

1. Для выполнения электротехнических работ должны привлекаться только организации и фирмы, имеющие лицензии на право осуществления указанных видов деятельности.

2. К проведению электромонтажных работ и оперативному обслуживанию электрооборудования допускаются лица, отвечающие требованиям, предъявляемым к электротехническому персоналу, и имеющие соответствующую квалификацию по электробезопасности (не ниже 3-й по российским стандартам).
3. Все электромонтажные работы должны быть выполнены с соблюдением действующих Правил технической эксплуатации электроустановок потребителей электрической энергии, Правил охраны труда, Правил устройства электроустановок (ПУЭ), Правил противопожарного режима в Российской Федерации, а также строительных норм и правил. При этом необходимо выполнять специальные требования, обусловленные особенностями выставочных мероприятий.
4. Электромонтажные работы проводят в соответствии с планом-схемой выставочного стенда, представленным застройщиком, на котором должны быть указаны места размещения электросилового оборудования и освещения, напряжения электропитания, максимальные мощности нагрузок по каждой единице оборудования, точки подключения электрооборудования к источникам электроснабжения.
5. С момента допуска персонала монтажной организации к электромонтажным работам контроль за соблюдением этим персоналом установленных требований безопасности и охраны труда возлагается на представителей монтажной организации.
6. Устройство объектов временной застройки следует осуществлять с учетом обеспечения возможности проведения тепловизионного контроля смонтированных во временной застройке электропроводки и электрооборудования с целью своевременного обнаружения участков, где возможно возникновение скрытого аварийного нагрева, который может привести к возникновению пожара.
7. Все электромонтажные работы на токоведущих участках (или вблизи них) должны быть произведены только при снятии напряжения.
8. При открытой прокладке электросетей, если отсутствует опасность их механического повреждения, необходимо применять кабели с несгораемой оболочкой.
9. Открытая воздушная прокладка кабельных линий должна быть выполнена в соответствии с требованиями ПУЭ или, в случае применения кабельных мостов, по конструкциям данных мостов, которые должны быть выполнены из негорючих материалов.
10. Расстояние от поверхности земли или покрытия земли до низа конструкций кабельных мостов необходимо предусматривать не менее 3,5 м; в местах проездов пожарной техники – не менее 6 м; ширину проездов под кабельными мостами – не менее 3,5 м.
11. При выполнении электрических подключений выставочных стендов (потребителей электрической энергии) необходимо, при технической возможности, использовать способ, исключающий прокладку кабеля в местах прохода людей. При невозможности такого способа подключения на открытых участках и в местах прохода людей кабель должен быть закрыт специальными трапами с сигнальной разметкой.
12. Запрещаются прокладка незащищенной электропроводки и установка осветительной арматуры на конструкциях, выполненных из горючих материалов.
13. Все соединения и ответвления проводов и кабелей должны быть выполнены только специальными зажимами и разъемами, запрещается подключать электроприемники к электросети путем непосредственного соединения проводов. Разрешается использовать клеммы типа «WAGO» только в цепях пониженного напряжения. Питающий кабель к вводному устройству 380/220 В (групповой электрощит) выставочного стенда должен быть пятипроводным, а линии однофазной электропроводки должны быть выполнены

трехпроводными. Металлоконструкции выставочного стенда или другого объекта временной застройки должны быть занулены согласно требованиям ПУЭ.
14. Каждый выставочный стенд необходимо оборудовать групповым электрощитом с УЗО (ток утечки 30мА) согласно требованиям ПУЭ и соответствующими расчетным нагрузкам устройствами защиты от сверхтоков и перегрузок раздельно для осветительной сети и электропитания технологического оборудования, а также оборудования, на которое необходимо круглосуточно подавать напряжение электропитания. При использовании кабеля сечением 3х1,5 – необходимо устанавливать автоматический выключатель номиналом не более 10А, при использовании кабеля сечением 3х2,5 – номиналом не более 16А.
15. К электрораспределительным вводным устройствам должен быть обеспечен свободный подход. Электрощит должен устанавливаться на негорючее основание. Блоки питания светодиодных лент должны монтироваться на негорючем основании вблизи электрощита с обеспечением к ним свободного доступа.
16. Для освещения залов и стендов должны быть использованы электросветильники применительно к пожарным помещениям класса В2. Применение в светильниках рассеивателей из органического стекла, полистирола и других легковоспламеняющихся материалов не разрешается. Расстояние от светильников подсвета до сгораемых или трудносгораемых поверхностей должно быть не менее 40 см.
17. По окончании электромонтажных работ при предъявлении акта контроля качества выполнения электромонтажных работ застройщиком на выставочный стенд электротехнический персонал ООО «Р2-ЭКСПО» (электролаборатория) проверяет качество их выполнения, оформляет отчет электролаборатории и дает разрешение на подключение к источнику электроснабжения.
18. Подачу напряжения на вводное устройство (групповой электрощит) выставочного стенда производит электротехнический персонал КВЦ «Экспофорум» при предъявлении акта контроля качества выполнения электромонтажных работ, в присутствии представителя застройщика и ответственного за электрохозяйство (электромонтаж), после подписания акта по разграничению принадлежности и ответственности за эксплуатацию электроустановок напряжением не выше 1000 В.

5.4. Требования пожарной безопасности при возведении объектов временной застройки

1. Возводимые стены временных помещений, выставочных стендов и объектов и любые устройства демонстрации рекламы должны быть устойчивы и не должны представлять угрозу здоровью и жизни третьих лиц. Каркасы и элементы возводимых стен и других конструкций с применением горючих материалов должны быть подвержены огнезащитной обработке. Конструкции каркасов подвесных потолков должны быть изготовлены только из негорючих материалов.
2. Все оборудование, строительные материалы, декорации, драпировки, облицовки, применяемые для строительства и оформления помещений, объектов, выставочных стендов, должны быть сертифицированы или обработаны огнезащитными составами до необходимого класса пожарной опасности в соответствии с требованиями законодательства.
3. Использование строительных и отделочных материалов допускается только после предоставления сертификатов пожарной безопасности и документов, подтверждающих проведение огнезащитной обработки. Не допускается повторное применение материалов, ранее подверженных огнезащитной обработке, без подтверждения сохранения огнезащитных

свойств непосредственно перед началом работ по застройке. Подтверждение сохранения огнезащитных свойств осуществляют в специализированной лаборатории органа МЧС России.
4. Для проведения огнезащитной обработки должны использоваться огнезащитные составы, оставляющие видимые следы нанесения. Конструкции и материалы, прошедшие огнезащитную обработку, подтвержденную документами, но не имеющие следов такой обработки, к использованию в строительно-монтажных работах не допускаются. Внешний вид нанесенных на конструкции и материалы средств огнезащиты должен соответствовать требованиям технической документации. Не допускается наличие необработанных мест, трещин, отслоений, вздутий, осыпания, инородных включений, посторонних пятен, механических и других повреждений поверхности.
5. Лиственные и хвойные деревья могут быть использованы только с влажными корнями. Бамбук, тростник, солома, кора, торф и прочие подобные материалы внутри помещений могут быть применены только после огнезащитной обработки, выполненной силами лицензированной организации.
6. Ковры, дорожки и другие ковровые покрытия следует надежно крепить к полу по периметру и на стыках.
7. Застройщики и экспоненты обязаны обеспечить используемые площади переносными и передвижными огнетушителями в соответствии с Правилами противопожарного режима, действующими в России. При этом огнетушителями должно быть обеспечено каждое помещение, и они должны быть размещены на расстоянии не более 20 м от возможного очага пожара.
8. Не допускаются изменения объемно-планировочных решений, в результате которых ухудшаются условия безопасной эвакуации людей, ограничивается доступ к огнетушителям, пожарным кранам и другим средствам пожарной безопасности или уменьшается зона действия автоматических систем противопожарной защиты (автоматическая пожарная сигнализация, стационарная автоматическая установка пожаротушения, система дымоудаления, система оповещения и управления эвакуацией). Для временных помещений и сооружений при наличии потолочных конструкций и/или подвесных и иных конструкций над данными помещениями и сооружениями необходимо предусматривать монтаж оборудования системы пожарной сигнализации и автономных устройств пожаротушения. Допускается не устанавливать дополнительное оборудование указанных систем в том случае, если потолочные и иные конструкции будут иметь перфорированную периодическую структуру с перфорацией по площади не менее 40% от площади потолочных и иных конструкций, при этом минимальный размер каждой перфорации в любом сечении должен быть не менее 10 мм, а толщина потолочной и иной конструкции не должна превышать более чем в три раза минимальный размер ячейки перфорации.
9. Временные здания и сооружения, задействованные в подготовке и проведении выставочных, конгрессных и ярмарочных мероприятий, должны быть обеспечены знаками пожарной безопасности (указателями), обозначающими местоположение пожарных кранов, пути эвакуации и эвакуационные выходы, в соответствии с требованиями национальных нормативных документов.
10. Запрещается использовать строительные материалы для изготовления стен, потолков и заполнения подвесных потолков во временно возводимых помещениях, объектах и выставочных стендах с более высокой пожарной опасностью, чем Г1, В1, РП1, или горючие материалы, не подверженные огнезащитной обработке до достижения указанных показателей. Каркасы подвесных потолков должны быть только из негорючих материалов.

11. Запрещается использовать горючие строительные материалы для полов во временно возводимых помещениях, объектах и выставочных стендах. Допускается применение материалов с показателями пожарной опасности не выше Г1, В1, РП1 (В2, РП1 – для ковролиновых покрытий), достижение которых допускается выполнять посредством огнезащитной обработки.
12. Для отделки стен и потолков зальных помещений, а также путей эвакуации следует применять материалы с показателями пожарной опасности не выше, чем установленные Федеральным законом «Технический регламент о требованиях пожарной безопасности» № 123-ФЗ от 22.07.2008 (таблицы №№ 28, 29).
13. Все горючие конструкции сценической коробки (колосники, подвесные мостики, рабочие галереи и др.), декораций, сценического и выставочного оформления подлежат обработке огнезащитными составами до достижения показателей пожарной опасности не выше, чем Г1, В1, РП1, и не выше, чем Г1, В2, РП1 – для ковролиновых покрытий; драпировки в зрительных и экспозиционных залах, фойе, буфетах и т.д. подлежат обработке огнезащитными составами с целью доведения таких характеристик, как для тканей, не относящихся к легковоспламеняемым в соответствии с ГОСТ Р 53294.
14. В случае если горючие материалы по своим техническим свойствам не могут быть подвержены огнезащитной обработке, допускается применение данных материалов при условии их защиты автономными устройствами пожаротушения.

Приложение № 1
к Положению о техническом контроле ООО «ЭФ-Интернэшнл»
на территории КВЦ «Экспофорум»

Стоимость услуг технического контроля

№ п/п	Наименования услуг	Единицы измерения	Цена (руб.)
1	Контроль проектно-технической документации		
1.1.1	На строительство стенда площадью до 50 кв. м (кроме стандартных и портативных мобильных стендов)	1 кв. м	1050
1.1.2	На строительство стенда площадью от 51 до 99 кв. м (кроме стандартных и портативных мобильных стендов)	1 кв. м	920
1.1.3	На строительство стенда площадью от 100 кв. м (кроме стандартных и портативных мобильных стендов)	1 кв. м	790
1.2	На стенд без элементов конструкций и проведения электротехнических работ	1 кв. м	395
1.3	На установку портативного мобильного стенда	1 кв. м	1320
1.4	На строительство стандартного стенда	1 кв. м	2100
1.5	На работы по обеспечению противопожарного режима на выставочных стендах (огнезащитную обработку строительных материалов и конструкций, монтаж средств пожарной сигнализации, монтаж элементов пожаротушения и др.)	1 кв. м	260
1.6	На работы по монтажу аудиовизуального и мультимедийного оборудования: жидкокристаллических (LCD, LED, OLED), плазменных экранов (панелей, дисплеев) с диагональю от 28 дюймов (70 см), проекционного оборудования, комплектов звукоусиливающего оборудования мощностью от 150 Вт	1 ед. тех. (одна единица техники)	2600
1.7	На работы по монтажу видеостен, состоящих из жидкокристаллических (LCD, LED, OLED), плазменных, светодиодных модулей (дисплеев, панелей, экранов)	1 кв. м	2600
2	Техническое сопровождение монтажных и электромонтажных работ	1 кв. м	Стоимость услуг рассчитывается в каждом конкретном случае индивидуально
3	Статический расчет силовой конструкции выставочного стенда на силовые воздействия по предельным состояниям второй группы*	1 силовая конструкция	75 000
3.1	Проверка статического расчета силовой конструкции выставочного стенда на силовые воздействия по предельным состояниям второй группы**	1 силовая конструкция	35 000
4.1	Организация вывоза мусора V класса опасности (стандартный стенд)***	1 кв. м	175
4.2	Организация вывоза мусора V класса опасности (эксклюзивный стенд высотой до 3,5 м)***	1 кв. м	700
4.3	Организация вывоза мусора V класса опасности (эксклюзивный стенд высотой от 3,5 м)***	1 кв. м	945
4.4	Организация вывоза мусора V класса опасности (эксклюзивный двухэтажный стенд)***	1 кв. м	1120
4.5	Организация вывоза мусора V класса опасности (стенд из деревянного подиума без конструкций выше плоскости подиума)***	1 кв. м	250
4.6	Организация вывоза мусора V класса опасности – повышающий коэффициент при наличии подвеса на стенде***	коэффициент	1,2

* Статические расчеты силовых конструкций выставочных стендов, возводимых на мероприятиях, проводимых в КВЦ «Экспофорум», производит ОТК ООО «Р2 ЭКСПО»

** При условии предоставления электронной модели силовой конструкции, выполненной с помощью ПК «ЛИРА-САПР» (файл в формате .lir)

*** – За невыполнение требований по погрузке крупногабаритных элементов конструкций и оборудования в неразобранном виде налагается штраф в размере 50 000 руб.

– За невыполнение требований по погрузке отходов I–IV классов опасности в контейнеры КВЦ «Экспофорум» налагается штраф в размере 100 000 руб.

– За повторное нарушение требований по погрузке в контейнеры КВЦ «Экспофорум» крупногабаритного мусора или отходов I–IV классов опасности налагается штраф в размере 200 000 руб.

Примечания:

1. Акт допуска к проведению монтажно-демонтажных работ выдается только в случае отсутствия дебиторской задолженности контрагента перед ООО «Р2 ЭКСПО».
2. Цены указаны без учета НДС при условии получения разрешения на застройку не позднее чем за 15 рабочих дней до начала монтажных работ.
3. При получении разрешения на застройку более чем за 30 рабочих дней до начала монтажных работ цена по пункту 1 уменьшается на 50%.
4. При получении разрешения на застройку менее чем за 15 рабочих дней до начала монтажных работ цена по пункту 1 увеличивается на 50%.
5. При получении разрешения на застройку менее чем за 5 рабочих дней до начала монтажных работ цена по пункту 1 увеличивается на 100%.
6. При строительстве двухэтажных стендов площадь 1-го и 2-го этажей суммируется.

Таблица № 1

Технические условия на временную застройку в павильонах и конгресс-центре КВЦ «Экспофорум»

№	Наименование	Ед. изм.	Павильон F	Павильон G	Павильон H	Пассаж	Зал E1–E6	Зал E7–E12	Зал D1–D4
1	Максимально допустимая высота застройки	м	6	6	6	4,5	4,5	4,5	4,5
2	Максимально допустимая высота подвесов	м	9	9	9	9	9	9	9
3	Максимальная равномерно распределенная нагрузка на пол	тс / кв. м	2,5	2,5	2,5	2,5	2,5	2,5	0,4
4	Максимальная сосредоточенная или распределенная нагрузка на металлоконструкции потолочных перекрытий (точка подвеса, ТП) при организации ОРТП или НТП	кгс	100	100	100	200	500 кг 200 кг / пог. м	500 кг 200 кг / пог. м	500 кг 200 кг / пог. м
	Электроснабжение								
5	Точки подключения (3L+N+PE)		32 А, 125 А	32 А, 125 А	32 А, 125 А	32 А, 16 А (L+N+PE)	32 А, 125 А	32 А, 125 А	32 А
	Расчетная мощность для объектов временной застройки	кВт	1152	1152	1152	391	302		224
	Водоснабжение и канализация								
6	Точки подключения водоснабжения		Ду 15, резьба ВН	Ду 15, резьба ВН	Ду 15, резьба ВН	Ду 15, резьба ВН	Ду 15, резьба ВН	Ду 15, резьба ВН	Ду 15, резьба ВН
	Точки подключения канализации		Ду 50	Ду 50	Ду 50	Ду 50	Ду 50	Ду 50	Ду 50

Таблица № 2

Значения максимальных нагрузок на основание в павильонах и конгресс-центре КВЦ «Экспофорум»

№	Наименование помещения/зоны	Максимальная нагрузка на основание	Примечания
1	Павильоны F, G, H	2500 кгс / кв. м	За исключением люков аварийных выходов из большого инженерного канала, крышек инженерных каналов увеличенной ширины и планок деформационных швов.
2	Многофункциональные залы E1–E6, E7–E12	Распределенная нагрузка 2500 кгс / кв. м (25 кН / кв. м) Сосредоточенная нагрузка 1000 кгс (10 кН)	1. При установке и транспортировке тяжелых грузов и оборудования следует защитить и усилить фальшпол, покрыв его защитным слоем (плитами ДСП, ЛДСП и т.д.). 2. Перед монтажом стенда или конструкции вся площадь стенда в обязательном порядке застилается подиумом (защитным слоем). Допустимые материалы конструкции подиума: ДСП, ЛДСП, фанера или комбинированные материалы. Минимальная толщина подиума – 16 мм. 3. В залах конгресс-центра E1–E6, E7–E12, D1–D4 запрещается выполнение малярных, шлифовальных работ, а также работ по распиловке материалов с помощью ручных циркулярных пил, распиловочных станков или другого электроинструмента. 4. Запрещается самостоятельный монтаж/демонтаж панелей фальшпола. 5. Нагрузки на полы не допускаются, если пол не собран полностью, включая панели по периметру помещения.
3	Многофункциональные залы D1–D4	400 кгс / кв. м 200 кгс (2 кН)	
4	Пассаж, малый пассаж, холл конгресс-центра (1-й этаж)	2500 кгс / кв. м	1. При установке и транспортировке тяжелых грузов и оборудования следует защитить плиточное покрытие, застелив его плитами ДСП, ЛДСП и т.д. 2. Перед монтажом стенда (конструкции) вся площадь застройки стенда в обязательном порядке застилается подиумом (защитным слоем). Допустимые материалы подиума: ДСП, ЛДСП, фанера.
5	Конгресс-центр (2–6-й этажи)	400 кгс / кв. м	На 7-м этаже допускается до 500 кгс / кв. м.
6	2-й этаж выставочной части (пассажа): пресс-центр, конференц-залы G20–G29, H20–H29	500 кгс / кв. м	При установке и транспортировке тяжелых грузов и оборудования следует защитить покрытие пола, застелив его плитами ДСП, ЛДСП и т.д.
7	Помещения 2-го и 3-го этажей конгресс-центра:конференц-залы B1–B10, A1–A9	400 кгс / кв. м 200 кгс (2 кН)	1. При установке и транспортировке тяжелых грузов и оборудования следует защитить и усилить фальшпол, покрыв его плитами ДСП, ЛДСП и т.д. 2. Перед монтажом (установкой) конструкции вся площадь стенда в обязательном порядке застилается подиумом (застилающим слоем). Допустимые материалы конструкции подиума: ДСП, ЛДСП, фанера или комбинированные материалы. 3. Запрещается самостоятельный монтаж/демонтаж панелей фальшпола. 4. Нагрузки на полы не допускаются, если пол не собран полностью, включая панели по периметру помещения.

Таблица № 3

Штрафы за нарушение требований Руководства для организаторов и экспонентов мероприятий, проводимых на территории КВЦ «Экспофорум», при проведении работ

№	Нарушение	Штраф
1	Проведение монтажных работ без согласования в установленном порядке, в том числе: - отсутствие согласования проектно-технической документации на проведение работ; - монтаж силами другой организации; - несоответствие возводимой конструкции предоставленной документации; - подъем подвесной конструкции без освидетельствования службами площадки.	50 000 рублей и/или лишение права на проведение работ на территории КВЦ «Экспофорум» (штраф накладывает ООО «Р2 ЭКСПО»).
2	Использование силикатного стекла на высоте более чем 1,8 м от уровня пола.	20 000 рублей и/или лишение права на проведение работ на территории КВЦ «Экспофорум» (штраф накладывает ООО «Р2 ЭКСПО»).
3	Демонтаж стенда методом опрокидывания конструкций на пол и сбрасывания отдельных элементов стенда с высоты.	25 000 рублей и/или лишение права на проведение работ на территории КВЦ «Экспофорум» (штраф накладывает ООО «Р2 ЭКСПО»).
4	Нарушение правил производства монтажных работ на высоте.	20 000 рублей и/или лишение права на проведение работ на территории КВЦ «Экспофорум» (штраф накладывает ООО «Р2 ЭКСПО»).
5	Использование ручного электроинструмента, не оборудованного пылеотсосом, а также применение стационарных циркульных пил, угловых шлифовальных машин.	20 000 рублей и/или лишение права на проведение работ на территории КВЦ «Экспофорум» (штраф накладывает ООО «Р2 ЭКСПО»).
6	Нарушение правил выполнения электромонтажных работ (использование 2-проводной системы при электромонтаже стенда, а также распаечных коробок, скруток, пайки и клеммников, отсутствие жесткого электротехнического лотка или трапа и т.д.). Монтаж и эксплуатация электрооборудования с нарушениями ПУЭ, ПТЭЭП; самостоятельное подключение к электросети; использование нестандартных (самодельных) или поврежденных электроприборов и электроарматуры; размещение ткани, бумаги и других сгораемых материалов на осветительных приборах; размещение осветительного оборудования ближе 0,5 м от горючих материалов, экспозиций, декораций и оросителей спринклерной системы пожаротушения.	20 000 рублей и/или лишение права на проведение работ на территории КВЦ «Экспофорум» (штраф накладывает ООО «Р2 ЭКСПО»).
7	Нарушение графика проведения монтажных и демонтажных работ (работы до и после окончания сроков проведения работ).	30 000 рублей и/или лишение права на проведение работ на территории КВЦ «Экспофорум».
8	Отсутствие информационного указателя установленного образца во время проведения монтажных и демонтажных работ.	10 000 рублей и/или лишение права на проведение работ на территории КВЦ «Экспофорум» (штраф накладывает ООО «Р2 ЭКСПО»).
9	Отсутствие ответственного за производство работ в период проведения монтажа/демонтажа.	10 000 рублей и/или лишение права на проведение работ на территории КВЦ «Экспофорум» (штраф накладывает ООО «Р2 ЭКСПО»).
10	Покраска строительных конструкций в неотведенных для этого местах.	25 000 рублей и/или лишение права на проведение работ на территории КВЦ «Экспофорум».
11	Вынос элементов конструкции возводимого объекта, частей оборудования, экспонатов, мебели за пределы арендуемой или отведенной площади без согласования со службами КВЦ «Экспофорум».	20 000 рублей и/или лишение права на проведение работ на территории КВЦ «Экспофорум».
12	Ввоз на территорию выставочного павильона, монтаж и использование оборудования и материалов, не предусмотренных проектной документацией, не имеющих сертификатов пожарной безопасности; использование для оформления выставочных стендов	50 000 рублей и/или лишение права на проведение работ на территории КВЦ «Экспофорум» (штраф накладывает ООО «Р2 ЭКСПО»).

	(экспозиций) горючих материалов, не обработанных огнезащитным составом.	
13	Прокладка кабельных линий связи на территории КВЦ «Экспофорум» силами и средствами организатора, застройщика или экспонента без согласования с ООО «ЭФ-Интернэшнл». Подключение телекоммуникационного оборудования к предоставляемым каналам связи в целях оказания услуг связи сторонним организациям. Использование собственного оборудования и персонала, а также привлечение сторонних организаций для аудиовизуального обеспечения лекционных мероприятий в конференц-залах и для оказания аудиовизуальных услуг на экспозиционной площади без письменного согласования с ООО «ЭФ-Интернэшнл». Использование без соответствующего разрешения на территории КВЦ «Экспофорум», а также ввоз и эксплуатация радиоэлектронного оборудования, в том числе стандарта IEEE 802.11a/b/g/n/ac/ax (вайфай), без письменного согласования используемых каналов и радиочастот с оператором связи ООО «ЭФ-Интернэшнл» согласно разделу «Услуги связи» пунктов 5.1.7 и 5.2.2 настоящего Руководства.	30 000 рублей и устранение нарушения.
14	Превышение норм допустимого шума. Превышение действующим на стенде оборудованием уровня громкости в 75 дБ (на границе со смежными и расположенными напротив стендами других экспонентов, а на открытой территории – в радиусе 5 м).	10 000 рублей.
15	Нарушение правил складирования в помещениях строительных материалов, изделий, конструкций, оборудования, товаров, имущества при монтаже, демонтаже и проведении мероприятия, в том числе: - уменьшение ширины или загромождение проходов; - складирование оборудования, а также предметов личного обихода на стендах других компаний; - загромождение путей эвакуации, основных и запасных выходов, подходов к техническим помещениям, противопожарных разрывов между стенами зданий и стендами, экспозициями, стеллажами, подступов к средствам извещения о пожаре, шкафам пожарных кранов, огнетушителям, электрощитам и другому технологическому оборудованию площадки.	20 000 рублей и/или лишение права на проведение работ на территории КВЦ «Экспофорум».
16	Складирование на уличных территориях товаров, имущества, строительных материалов, тары, упаковочного и другого материала в непосредственной близости от стен зданий и пожарных гидрантов. Загромождение подъездов к пожарным гидрантам, дизель-генераторам, трансформаторным подстанциям, а также установка экспонатов, контейнеров, поддонов, ящиков с товаром, имуществом и транспортных средств на крышках колодцев пожарных гидрантов.	30 000 рублей и/или лишение права на проведение работ на территории КВЦ «Экспофорум».
17	Нарушение требований пожарной безопасности при производстве монтажных работ, в том числе: - использование открытого огня, выполнение сварочных или огневых работ; - применение и хранение легковоспламеняющихся и горючих жидкостей, горючих газов.	50 000 рублей и/или лишение права на проведение работ на территории КВЦ «Экспофорум» (штраф накладывает ООО «Р2 ЭКСПО»).
18	Нарушение пожарной безопасности при размещении экспонатов в помещениях площадки: - использование или хранение в помещениях площадки легковоспламеняющихся или горючих жидкостей и составов; - заправка выставочных транспортных средств топливом и его слив; - хранение транспортного средства с открытой горловиной топливного бака; - наличие течи горючего и масла на транспортном средстве; - подзарядка аккумулятора на транспортном средстве.	10 000 рублей.
19	Проведение во время мероприятия огневых и других пожароопасных работ без оформления наряда-допуска, без предварительного согласования или с нарушением требований площадки. Использование во время мероприятия открытого огня, искрообразующего инструмента, демонстрация экспонатов и оборудования с применением открытого огня, проведение фейерверков, салютов, огневых шоу, пиротехнических спецэффектов без предварительного	30 000 рублей.

	согласования или с нарушением требований.	
20	Действия или работы, вызвавшие срабатывание автоматических систем противопожарной защиты комплекса.	10 000 рублей.
21	Нецелевое использование пожарных кранов, пожарных рукавов и огнетушителей, крепление оборудования, конструкций и имущества к магистральным трубопроводам и другому оборудованию, элементам или частям систем противопожарной защиты объекта.	10 000 рублей.
22	Нарушение целостности и другое повреждение конструкций, оборудования и элементов благоустройства площадки (полы, стены, колонны, фасады, шлагбаумы, турникеты, асфальтобетонное покрытие и т.д.). Разлив горюче-смазочных и лакокрасочных материалов.	25 000 рублей и/или лишение права на проведение работ на территории КВЦ «Экспофорум». Компенсация затрат на проведение восстановительных работ (размер компенсации оценивает администрация КВЦ «Экспофорум»).
23	Несанкционированное подключение к инженерным коммуникациям КВЦ «Экспофорум».	25 000 рублей и/или лишение права на проведение работ на территории КВЦ «Экспофорум».
24	Перемещение выставочного оборудования и экспонатов с помощью колесных транспортных средств по проходам после застилки коврового покрытия и по плиточному покрытию без настила.	20 000 рублей и/или лишение права на проведение работ на территории КВЦ «Экспофорум».
25	Использование для транспортировки грузов ручных тележек неразрешенных типов. В помещениях площадки допускается использование тележек только с пневматическими колесами.	5000 рублей.
26	Загрязнение поверхностей и конструкций площадки трудноудаляемыми составами (клейкие ленты, краски и т.д.).	5000 рублей и возмещение затрат на очистку поверхностей.
27	Складирование тары и какого-либо оборудования за стендами в период проведения мероприятия.	20 000 рублей и/или лишение права на проведение работ на территории КВЦ «Экспофорум».
28	Нахождение автотранспорта на территории КВЦ «Экспофорум» в ночное время, после окончания работ или мероприятия без специального разрешения.	5000 рублей.
29	Сброс в системы канализации площадки лакокрасочных составов, отработанных жидкостей. Запрещается слив в системы водоотведения площадки синтетических и натуральных смол, масел, лакокрасочных материалов и отходов, продуктов и отходов нефтепереработки, органического синтеза, смазочно-охлаждающих жидкостей, содержимого средств и систем огнетушения, а также иных веществ, сброс которых запрещен действующим законодательством РФ.	20 000 рублей.
30	Мойка автотранспортных средств на территории КВЦ «Экспофорум» в непредназначенных местах.	5000 рублей.
31	Посадка вертолета на территории КВЦ «Экспофорум» без согласования с ООО «ЭФ-Интернэшнл».	50 000 рублей.
32	Курение на рабочем месте, на территории выставочного павильона, конференц-зала, стенда, экспозиции и в других не установленных для этих целей местах.	10 000 рублей и/или лишение права на проведение работ на территории КВЦ «Экспофорум».
33	Распитие алкогольных напитков, нахождение на площадке проведения работ в состоянии алкогольного или наркотического опьянения.	50 000 рублей и/или лишение права на проведение работ на территории КВЦ «Экспофорум».
34	Наличие задолженности по оплате услуг технического контроля, огнезащитной обработки и электроизмерительной лаборатории.	Лишение права на прохождение технического контроля и проведение работ на территории КВЦ «Экспофорум» сроком до 1 года (штраф накладывает ООО «Р2 ЭКСПО»).
35	Отсутствие на объекте во время монтажа и демонтажа журналов о проведении инструктажа по охране труда и пожарной безопасности.	20 000 рублей и/или лишение права на проведение работ на территории КВЦ «Экспофорум» (штраф накладывает ООО «Р2 ЭКСПО»).
36	Нарушение правил техники безопасности при проведении монтажно-демонтажных работ.	20 000 рублей и/или лишение права на проведение работ на территории

		КВЦ «Экспофорум» (штраф накладывает ООО «Р2 ЭКСПО»).
37	Выполнение строительно-монтажных работ без элементов одежды с логотипом организации-застройщика.	50 000 рублей и/или лишение права на проведение работ на территории КВЦ «Экспофорум» (штраф накладывает ООО «Р2 ЭКСПО»).
38	Отсутствие страховочных систем (дополнительного страховочного контура) осветительных приборов на подвесных конструкциях и на наземных конструкциях на высоте более 2,5 м.	20 000 рублей и/или лишение права на проведение работ на территории КВЦ «Экспофорум» (штраф накладывает ООО «Р2 ЭКСПО»).
39	Проведение грязных, пыльных видов работ (ошкуривание, шлифовка, покраска, распил материалов) в день заезда участников либо в последний день перед открытием мероприятия.	50 000 рублей и/или лишение права на проведение работ на территории КВЦ «Экспофорум» (штраф накладывает ООО «Р2 ЭКСПО»).
40	Нахождение на строительной площадке во время проведения монтажных и демонтажных работ без средств индивидуальной защиты (касок).	20 000 рублей и/или лишение права на проведение работ на территории КВЦ «Экспофорум» (штраф накладывает ООО «Р2 ЭКСПО»).
41	Производство работ на высоте без средств индивидуальной защиты (касок), оборудованных штатным фиксирующим устройством. Работа на высоте свыше 1,8 м с вышек, тур, механизированных подъемных средств без использования страховочных систем.	20 000 рублей и/или лишение права на проведение работ на территории КВЦ «Экспофорум» (штраф накладывает ООО «Р2 ЭКСПО»).
42	Погрузка в мусорный контейнер ООО «ЭФ-Интернэшнл» крупногабаритных элементов конструкций и оборудования в неразобранном виде.	50 000 рублей и/или лишение права на проведение работ на территории КВЦ «Экспофорум» (штраф накладывает ООО «Р2 ЭКСПО»).
43	Погрузка в мусорные контейнеры ООО «ЭФ-Интернэшнл» отходов I–IV классов опасности.	50 000 рублей и/или лишение права на проведение работ на территории КВЦ «Экспофорум» (штраф накладывает ООО «Р2 ЭКСПО»).
44	Повторное нарушение требований по погрузке крупногабаритного мусора или отходов I–IV классов опасности.	200 000 рублей и/или лишение права на проведение работ на территории КВЦ «Экспофорум» (штраф накладывает ООО «Р2 ЭКСПО»).
45	Невыполнение требований по установке пожарных извещателей для стендов с наличием «глухого» потолка.	50 000 рублей и/или лишение права на проведение работ на территории КВЦ «Экспофорум» (штраф накладывает ООО «Р2 ЭКСПО»).

Примечание:

Для организаций, получивших 2 (два) и более актов о нарушении требований Руководства для организаторов и экспонентов мероприятий, проводимых на территории КВЦ «Экспофорум», при проведении монтажно-демонтажных работ ООО «Р2 ЭКСПО» вправе назначить услугу «Техническое сопровождение» застройщику, допустившему нарушения, и выставить за нее счет в размере 3000 руб. / кв. м, в т.ч. НДС 20%.

Приложение № 6

Технические требования к экспонируемому оборудованию при проведении мероприятий в КВЦ «Экспофорум»

1. При планировании размещения экспонатов и демонстрации работы различного технического и технологического оборудования, агрегатов, аппаратуры, механизмов экспоненту необходимо выполнять требования данного Приложения.

2. Размещение экспонатов массой более 1 тонны, монтаж сборных экспонатов и конструкций (требующих монтажа на площадке перед началом мероприятия), а также проведение демонстрационных работ различного технического и технологического оборудования с подключением к системе электроснабжения, в том числе сварочных работ, на территории КВЦ «Экспофорум» без согласования с ООО «ЭФ-Интернэшнл» запрещены.

3. Порядок согласования размещения экспонатов и проведения демонстрационных работ:

- организатор или экспонент в срок не позднее чем за 7 (семь) дней до начала монтажа мероприятия направляет в ООО «ЭФ-Интернэшнл» необходимую для согласования документацию;
- ООО «ЭФ-Интернэшнл» в течение 3 (трех) дней проверяет и согласовывает документацию или запрашивает дополнительную информацию и документы при необходимости;
- дополнительная информация и документы, запрошенные для согласования, передаются в ООО «ЭФ-Интернэшнл» не позднее чем за 2 (два) дня до начала монтажа мероприятия;
- разрешение на размещение экспонатов и проведение демонстрационных работ выдается только после получения и согласования полного комплекта необходимой документации.

4. Транспортные средства, размещаемые в качестве экспонатов, должны устанавливаться на ковролине, иметь минимальное количество топлива в баках (10–20% от полного объема бака), снятые клеммы аккумулятора и установленный рядом огнетушитель.

5. Использование горючих материалов при оформлении экспозиций и размещение крупногабаритных экспонатов из горючих материалов, в том числе древесины, сена, картона, допускается только после проведения огнезащитной обработки в соответствии с требованиями законодательства или при выполнении компенсирующих мероприятий, согласованных с ООО «ЭФ-Интернэшнл».

6. Пожарная безопасность демонстрируемого оборудования и экспонатов должна обеспечиваться как в нормальном режиме работы, так и в аварийном состоянии.

7. Демонстрационные работы с использованием открытого огня, горючих и поддерживающих горение газов (в том числе кислорода), а также горючих жидкостей запрещены.

8. Завоз и хранение в помещениях КВЦ «Экспофорум» баллонов с горючими и поддерживающими горение газами (в том числе кислородом), а также сосудов с горючими жидкостями запрещены.

9. Проведение газосварочных или газорезательных работ открытым газовым пламенем в помещениях КВЦ «Экспофорум» запрещено, кроме случаев устранения аварийных ситуаций и по предварительному согласованию.

10. Проведение демонстрационных сварочных работ допустимо исключительно при выполнении требований, указанных в Инструкции о мерах пожарной безопасности при проведении сварочных и других огневых работ в помещениях и на территории КВЦ «Экспофорум».

11. Эксплуатация сварочного оборудования должна осуществляться в соответствии с требованиями Правил технической эксплуатации электроустановок потребителей электрической энергии, Правил по охране труда при эксплуатации электроустановок, Правил

по охране труда при выполнении электросварочных и газосварочных работ и Правил противопожарного режима в Российской Федерации.

12. По использованию инертных газов решение принимается после предоставления всей документации по организации работ на стенде.

13. Хранение и транспортирование баллонов с газами должно осуществляться только с навинченными на их горловины предохранительными колпаками. К местам сварочных работ баллоны должны доставляться только на специальных тележках, носилках. Переноска баллонов на плечах и в руках категорически запрещается.

14. Баллоны с газом при их хранении, транспортировании и эксплуатации должны быть защищены от действия солнечных лучей и других источников тепла. Баллоны, устанавливаемые в помещениях, должны находиться на расстоянии не менее 1 м от приборов отопления.

15. Запрещено хранение запасных газовых баллонов одновременно в одном месте, на стенде, за стендом, в подсобных, офисных помещениях стенда и в других местах в павильоне.

16. Демонстрационное оборудование должно обеспечивать безопасность работ, должно быть пожаро- и взрывобезопасным и в процессе эксплуатации не должно загрязнять окружающую среду выбросами вредных веществ выше установленных санитарных норм.

17. Не допускается применение оборудования, при работе которого возникают вредные излучения.

18. Оборудование должно иметь уровни шума, ультразвука, инфразвука и вибрации не выше регламентированных санитарными нормами (75 дБ).

19. Газо-, паро-, пневмо-, гидро-, электро- и другие системы оборудования должны соответствовать требованиям стандартов на такие системы с учетом условий их работы в составе этого оборудования.

20. Движущиеся части оборудования, являющиеся источниками опасности, должны быть ограждены, оснащены средствами блокировки, остановки, сигнализации или окрашены в сигнальные цвета и обозначены знаками безопасности. Съемные, откидные и раздвижные ограждения рабочих органов, предназначенные для предотвращения опасности при работе оборудования, а также открывающиеся дверцы, крышки, щитки в этих ограждениях или в корпусе оборудования должны иметь устройства, исключающие их случайное снятие или открытие (замки, снимающиеся при помощи специального инструмента, и т.п.), и блокировки, обеспечивающие прекращение рабочего процесса при съеме или открытии ограждения, при необходимости.

21. Конструкция оборудования должна предусматривать защиту окружающих людей от возможного поражения электрическим током, включая и случаи ошибочных действий обслуживающего персонала, отвечающую следующим основным требованиям:

21.1. Токоведущие части оборудования, являющиеся источниками опасности, должны быть надежно изолированы, ограждены или размещены в недоступных для окружающих местах.

21.2. Электрооборудование, имеющее открытые токоведущие части, должно быть размещено внутри корпусов (шкафов, блоков) с запирающимися дверцами или закрыто защитными кожухами.

21.3. Металлические части оборудования, которые могут вследствие повреждения изоляции оказаться под электрическим напряжением опасной величины, должны быть заземлены (занулены). Допускается вместо заземления (зануления) применять другие меры адекватной защиты.

21.4. В схеме электрических цепей производственного оборудования должно быть предусмотрено устройство, отключающее его от питающей сети. При питании оборудования от собственного автономного источника электроэнергии допускается снимать напряжение выключением источника питания без разрыва электрической цепи.

22. Конструкция оборудования должна исключать накопление зарядов статического электричества в опасных количествах.
23. Средства защиты, входящие в состав оборудования, должны:
23.1. Приводиться в готовность до начала функционирования оборудования таким образом, чтобы работа оборудования была невозможна при их отключении или неисправности.
23.2. Непрерывно выполнять свои функции.
23.3. Обеспечивать прекращение выполнения своих защитных функций не раньше, чем прекратится действие опасного или вредного производственного фактора.
23.4. При отказе отдельных элементов средств защиты обеспечивать защитные действия других средств защиты без создания каких-либо дополнительных опасностей.
23.5. Быть доступными для обслуживания и контроля, а в отдельных случаях обеспечиваться устройствами автоматического контроля их действия.

Перечень документов, необходимых для размещения экспонатов, демонстрации работы технического и технологического оборудования:
1. Письмо от экспонента с просьбой рассмотреть возможность установки демонстрационного оборудования с приложением полного списка оборудования и используемых материалов, включающее график проведения демонстрационных работ по каждому дню.
2. Приказ о назначении ответственных лиц от экспонента за производство демонстрационных работ, электробезопасность, пожарную безопасность и охрану труда, заверенный подписью и печатью. В приложении к приказу указываются должности, Ф.И.О. и контактные телефоны ответственных лиц.
3. Техническая документация завода-изготовителя на демонстрируемое оборудование (на русском языке), содержащая следующие разделы: технические характеристики, требования по безопасности, инструкции по эксплуатации. В случае отсутствия технической документации на русском языке, экспонент может предоставить документацию в виде перевода на русский язык.
4. Копии сертификатов соответствия или паспортов на оборудование (действующих). Копии сертификатов соответствия (действующих) на материалы и технологические среды, применяемые в технологическом процессе.
5. Удостоверение ответственного за пожарную безопасность о прохождении обучения (повышении квалификации) по дополнительным профессиональным программам в области пожарной безопасности (копия, заверенная руководителем организации) или копия диплома о прохождении обучения по пожарной безопасности по программе дополнительного профессионального образования.
6. Удостоверения о проверке знания правил работы в электроустановках ответственного за электробезопасность и других лиц из числа электротехнического персонала (копия, заверенная руководителем, не ниже 3-й группы по электробезопасности) в случае подключения экспоната или демонстрируемого оборудования к электрической сети.
7. Акт технической готовности оборудования для проведения демонстрационных работ, утвержденный руководителем организации, проводящей демонстрационные работы, заверенный подписью и печатью (по дополнительному требованию).

Перечень документов, необходимых для проведения демонстрационных сварочных работ:
1. Письмо от экспонента с просьбой рассмотреть возможность установки демонстрационного оборудования с приложением полного списка оборудования и используемых материалов, включающее график проведения демонстрационных работ по каждому дню.
2. Приказ о назначении ответственных лиц от экспонента за производство демонстрационных работ, электробезопасность, пожарную безопасность и охрану труда,

заверенный подписью и печатью. В приложении к приказу указываются должности, Ф.И.О. и контактные телефоны ответственных лиц.

3. Список лиц, работающих на стенде (прошедших инструктаж по охране труда и пожарной безопасности), заверенный подписью руководителя организации и печатью.
4. План застройки стенда, утвержденный руководителем организации и заверенный печатью (либо с подтверждением электронного согласования по электронной почте).
5. Техническая документация и сертификаты на оборудование.
6. Удостоверение сварщика (оригинал, копия).
7. Удостоверение ответственного за пожарную безопасность о прохождении обучения (повышении квалификации) по дополнительным профессиональным программам в области пожарной безопасности (копия, заверенная руководителем организации).
8. Журнал регистрации прохождения целевого противопожарного инструктажа лицами, занятыми в проведении демонстрационных сварочных работ (копия, заверенная руководителем организации).
9. Удостоверения о проверке знания правил работы в электроустановках ответственного за электробезопасность и других лиц из числа электротехнического персонала (копия, заверенная руководителем, не ниже 3-й группы по электробезопасности).
10. Акт технической готовности сварочного и другого оборудования для проведения демонстрационных сварочных работ, утвержденный руководителем организации, проводящей демонстрационные сварочные работы, заверенный подписью и печатью.
11. Наряд-допуск на выполнение работ повышенной опасности, утвержденный руководителем организации, проводящей демонстрационные сварочные работы, заверенный подписью и печатью.

Данные перечни не являются исчерпывающими и могут меняться как в меньшую, так и в большую сторону в зависимости от демонстрируемого оборудования.
Демонстрация оборудования иностранными организациями обговаривается и согласовывается с ООО «ЭФ-Интернэшнл» отдельно.

Приложение № 7

Правила выполнения электротехнических работ на территории КВЦ «Экспофорум»

1. Электротехнические работы выполняются согласно требованиям ПУЭ, ПТЭЭПЭЭ, ПОТЭЭ и Требованиям пожарной безопасности при монтаже, демонтаже объектов временной застройки и проведении мероприятий на внутренних и открытых площадях КВЦ «Экспофорум».
2. Подрядные организации, монтирующие электрооборудование, допускаются к проведению работ после прохождения технической аккредитации и получения акта-допуска на производство работ.
3. Персонал подрядной организации, монтирующий электрооборудование, должен отвечать требованиям, предъявляемым к электротехническому персоналу, и иметь группу по электробезопасности не ниже 3-й. Лицо, ответственное за электрохозяйство (за монтаж электрооборудования), должно иметь группу допуска не ниже 4-й (административно-технический персонал).
4. Каждый временно возводимый объект должен быть оборудован электрощитом с УЗО (ток утечки – 30 мА), а также вводным автоматическим выключателем, не превышающим запрашиваемую мощность.
5. Подсветку нижней части объекта на высоте до 0,5 м от поверхности основания необходимо выполнять на напряжении менее 50 В переменного тока, менее 110 В постоянного тока.
6. Выключатели освещения и другого электрооборудования временно возводимого объекта должны находиться вне закрываемых помещений. К электрораспределительным вводным устройствам должен быть обеспечен свободный подход.
7. В электрощите временно возводимого объекта должны быть изолированные друг от друга (без перемычек) нулевая и заземляющая шины. Нулевая шина должна быть изолирована от корпуса. Металлические конструкции выставочного временно возводимого объекта должны быть заземлены видимым заземлением от корпуса электрощита. На открытых площадях необходимо использовать РУ с классом IP не ниже 65, если оно расположено вне пыле- и влагозащищенных конструкций.
8. Кабельные линии и электропроводки должны быть выполнены кабелем с гибкими медными жилами. Разрешено использовать только кабели и электропроводки класса исполнения «нг(А)-FRHF» для систем противопожарной защиты и «нг(А)-HF» для остальных электроприемников и кабельных линий.
9. Запрещается проводить электромонтажные работы с помощью скруток и клеммников (незакрытых соединений). Все соединения электропроводов должны быть выполнены на электроразъемах (коннекторах).
10. Электроосветительные приборы, закрепленные на высоте более 2,5 м на конструкциях временно возводимого объекта и элементах подвеса, должны иметь страховочное крепление металлическими хомутами (тросами).
11. В общих проходах (за пределами стенда), а также в местах, где возможны механические повреждения кабеля, он должен быть закрыт жестким электротехническим лотком или трапом, либо, при наличии технической возможности, проложен вне зоны досягаемости.
12. Не допускается сматывание силовых проводов и кабелей в петли и бухты под нагрузкой, механически нагружать электропроводки и кабели запрещено.
13. **Для проведения монтажных работ** подача питания на точку электрического подключения производится по запросу застройщика после подписания акта разграничения балансовой принадлежности и эксплуатационной ответственности сторон.

14. Граница балансовой и эксплуатационной ответственности участников мероприятия определяется в месте подключения разъема кабеля объекта временной застройки к электрической сети КВЦ «Экспофорум» или на контактах присоединения кабельной линии объекта временной застройки к коммутационному аппарату электрических сетей КВЦ «Экспофорум» и указывается в актах разграничения эксплуатационной ответственности между застройщиком и ООО «ЭФ-Интернэшнл».

15. По окончании монтажных работ и пусконаладочных испытаний объектов временной застройки проводятся электроизмерительные испытания сетей. Необходимость проведения замеров (электроизмерительных испытаний временных сетей) определяется ООО «ЭФ-Интернэшнл» и ООО «Р2 ЭКСПО». Результаты отражаются в отчете электроизмерительной лаборатории. Замеры производятся силами ООО «Р2 ЭКСПО» или застройщика.

16. Для проведения мероприятия подача питания на стенд путем включения коммутационных аппаратов производится после предъявления протоколов испытаний временных сетей стенда. Протоколы замера сопротивления изоляции действительны в течение только одной выставки.

17. После проведения пробного включения объекта временной застройки производится замер потребляемой мощности на отходящих линиях ЩС. При наличии замечаний для принятия мер совместно с застройщиком оформляется акт о факте превышения заявленной мощности стенда (объекта временной застройки), неравномерном распределении нагрузок по фазам или другом нарушении. До устранения выявленных замечаний подача напряжения не производится.

18. При несоблюдении действующих ПУЭ, ПТЭЭПЭЭ, ПОТЭЭ во время проведения электромонтажных работ представители ООО «ЭФ-Интернэшнл» и/или ООО «Р2 ЭКСПО» вправе остановить работы с отключением от системы электроснабжения и составлением соответствующего акта.

19. Потребителям электроэнергии на мероприятиях не разрешается без согласования с ООО «ЭФ-Интернэшнл» и/или ООО «Р2 ЭКСПО» присоединять к вводному устройству дополнительные нагрузки, в том числе не указанные в заявке энергоемкие потребители.

20. Самостоятельное присоединение к разъемам питающих кабельных линий запрещается и влечет за собой отключение электроустановок (потребителей) с составлением соответствующего трехстороннего акта и применение штрафных санкций.

Приложение № 8

Штрафы за нарушение требований Руководства для организаторов и экспонентов мероприятий, проводимых на территории КВЦ «Экспофорум»

№	Нарушение	Штраф
1	Проведение монтажных работ без согласования в установленном порядке, в том числе: - проектно-техническая документация на проведение работ не согласована; - монтаж ведет другая организация; - несоответствие возводимой конструкции предоставленной документации; - подъем подвесной конструкции без освидетельствования службами площадки.	50 000 рублей и/или лишение права на проведение работ на территории КВЦ «Экспофорум».
2	Использование силикатного стекла на высоте более чем 1,8 м от уровня пола.	20 000 рублей и/или лишение права на проведение работ на территории КВЦ «Экспофорум».
3	Демонтаж стенда методом опрокидывания конструкций на пол и сбрасывания отдельных элементов стенда с высоты.	25 000 рублей и/или лишение права на проведение работ на территории КВЦ «Экспофорум».
4	Нарушение правил производства монтажных работ на высоте.	20 000 рублей и/или лишение права на проведение работ на территории КВЦ «Экспофорум».
5	Использование ручного электроинструмента, не оборудованного пылеотсосом, а также применение стационарных циркульных пил, угловых шлифовальных машин.	20 000 рублей и/или лишение права на проведение работ на территории КВЦ «Экспофорум».
6	Нарушение правил выполнения электромонтажных работ (использование 2-проводной системы при электромонтаже стенда, а также распаечных коробок, скруток, пайки и клеммников, отсутствие жесткого электротехнического лотка или трапа и т.д.). Монтаж и эксплуатация электрооборудования с нарушениями ПУЭ, ПТЭЭП; самостоятельное подключение к электросети; использование нестандартных (самодельных) или поврежденных электроприборов и электроарматуры; размещение ткани, бумаги и других сгораемых материалов на осветительных приборах; размещение осветительного оборудования ближе 0,5 м от горючих материалов, экспозиций, декораций и оросителей спринклерной системы пожаротушения.	20 000 рублей и/или лишение права на проведение работ на территории КВЦ «Экспофорум».
7	Нарушение графика проведения монтажных и демонтажных работ (работы до и после окончания сроков проведения работ).	30 000 рублей и/или лишение права на проведение работ на территории КВЦ «Экспофорум».
8	Отсутствие информационного указателя установленного образца во время проведения монтажных и демонтажных работ.	10 000 рублей и/или лишение права на проведение работ на территории КВЦ «Экспофорум».
9	Отсутствие ответственного за производство работ в период проведения монтажа/демонтажа.	10 000 рублей и/или лишение права на проведение работ на территории КВЦ «Экспофорум».
10	Покраска строительных конструкций в неотведенных для этого местах.	25 000 рублей и/или лишение права на проведение работ на территории КВЦ «Экспофорум».
11	Вынос элементов конструкции возводимого объекта, частей оборудования, экспонатов, мебели за пределы арендуемой или отведенной площади без согласования со службами КВЦ «Экспофорум».	20 000 рублей и/или лишение права на проведение работ на территории КВЦ «Экспофорум».
12	Ввоз на территорию выставочного павильона, монтаж и использование оборудования и материалов, не предусмотренных проектной документацией, не имеющих сертификатов пожарной безопасности; использование для оформления выставочных стендов (экспозиций) горючих материалов, не обработанных огнезащитным составом.	50 000 рублей и/или лишение права на проведение работ на территории КВЦ «Экспофорум».

13	Прокладка кабельных линий связи на территории КВЦ «Экспофорум» силами и средствами организатора, застройщика или экспонента без согласования с ООО «ЭФ-Интернэшнл». Подключение телекоммуникационного оборудования к предоставляемым каналам связи в целях оказания услуг связи сторонним организациям. Использование собственного оборудования и персонала, а также привлечение сторонних организаций для аудиовизуального обеспечения лекционных мероприятий в конференц-залах и для оказания аудиовизуальных услуг на экспозиционной площади без письменного согласования с ООО «ЭФ-Интернэшнл». Использование без соответствующего разрешения на территории КВЦ «Экспофорум», а также ввоз и эксплуатация радиоэлектронного оборудования, в том числе стандарта IEEE 802.11a/b/g/n/ac/ax (вайфай) без письменного согласования используемых каналов и радиочастот с оператором связи ООО «ЭФ-Интернэшнл», согласно разделу «Услуги связи» пунктов 5.1.7 и 5.2.2 настоящего Руководства.	30 000 рублей и устранение нарушения.
14	Превышение норм допустимого шума. Превышение действующим на стенде оборудованием уровня громкости в 75 дБ (на границе со смежными и расположенными напротив стендами других экспонентов, а на открытой территории – в радиусе 5 м).	10 000 рублей.
15	Нарушение правил складирования в помещениях строительных материалов, изделий, конструкций, оборудования, товаров, имущества при монтаже, демонтаже и проведении мероприятия, в том числе: - уменьшение ширины или загромождение проходов; - складирование оборудования, а также предметов личного обихода на стендах других компаний; - загромождение путей эвакуации, основных и запасных выходов, подходов к техническим помещениям, противопожарных разрывов между стенами зданий и стендами, экспозициями, стеллажами, подступов к средствам извещения о пожаре, шкафам пожарных кранов, огнетушителям, электрощитам и другому технологическому оборудованию площадки.	20 000 рублей и/или лишение права на проведение работ на территории КВЦ «Экспофорум».
16	Складирование на уличных территориях товаров, имущества, строительных материалов, тары, упаковочного и другого материала в непосредственной близости от стен зданий и пожарных гидрантов. Загромождение подъездов к пожарным гидрантам, дизель-генераторам, трансформаторным подстанциям, а также установка экспонатов, контейнеров, поддонов, ящиков с товаром, имуществом и транспортных средств на крышках колодцев пожарных гидрантов.	30 000 рублей и/или лишение права на проведение работ на территории КВЦ «Экспофорум».
17	Нарушение требований пожарной безопасности при производстве монтажных работ, в том числе: - использование открытого огня, выполнение сварочных или огневых работ; - применение и хранение легковоспламеняющихся жидкостей, горючих жидкостей и газов.	50 000 рублей и/или лишение права на проведение работ на территории КВЦ «Экспофорум».
18	Нарушение пожарной безопасности при размещении экспонатов в помещениях площадки: - использование или хранение в помещениях площадки легковоспламеняющихся или горючих жидкостей и составов; - заправка выставочных транспортных средств топливом и его слив; - хранение транспортного средства с открытой горловиной топливного бака; - наличие течи горючего и масла на транспортном средстве; - подзарядка аккумулятора на транспортном средстве.	10 000 рублей.
19	Проведение во время мероприятия огневых и других пожароопасных работ без оформления наряда-допуска, без предварительного согласования или с нарушением требований площадки. Использование во время мероприятия открытого огня, искрообразующего инструмента, демонстрация экспонатов и	30 000 рублей.

	оборудования с применением открытого огня, проведение фейерверков, салютов, огневых шоу, пиротехнических спецэффектов без предварительного согласования или с нарушением требований.	
20	Действия или работы, вызвавшие срабатывание автоматических систем противопожарной защиты комплекса.	10 000 рублей.
21	Нецелевое использование пожарных кранов, пожарных рукавов и огнетушителей, крепление оборудования, конструкций и имущества к магистральным трубопроводам и другому оборудованию, элементам или частям систем противопожарной защиты объекта.	10 000 рублей.
22	Нарушение целостности и другое повреждение конструкций, оборудования и элементов благоустройства площадки (полы, стены, колонны, фасады, шлагбаумы, турникеты, асфальтобетонное покрытие и т.д.). Разлив горюче-смазочных и лакокрасочных материалов.	25 000 рублей и/или лишение права на проведение работ на территории КВЦ «Экспофорум». Компенсация затрат на проведение восстановительных работ. Размер компенсации определяет администрация КВЦ «Экспофорум».
23	Несанкционированное подключение к инженерным коммуникациям КВЦ «Экспофорум».	25 000 рублей и/или лишение права на проведение работ на территории КВЦ «Экспофорум».
24	Перемещение выставочного оборудования и экспонатов с помощью колесных транспортных средств по проходам после застилки коврового покрытия и по плиточному покрытию без настила.	20 000 рублей и/или лишение права на проведение работ на территории КВЦ «Экспофорум».
25	Использование для транспортировки грузов ручных тележек неразрешенных типов. В помещениях площадки допускается использование тележек только с пневматическими колесами.	5000 рублей.
26	Загрязнение поверхностей и конструкций площадки трудноудаляемыми составами (клейкие ленты, краски и т.д.)	5000 рублей и возмещение затрат на очистку поверхностей.
27	Складирование тары и какого-либо оборудования за стендами в период проведения мероприятия.	20 000 рублей и/или лишение права на проведение работ на территории КВЦ «Экспофорум».
28	Нахождение автотранспорта на территории КВЦ «Экспофорум» в ночное время, после окончания работ или мероприятия без специального разрешения.	5000 рублей.
29	Сброс в системы канализации площадки лакокрасочных составов, отработанных жидкостей. Запрещается слив в системы водоотведения площадки синтетических и натуральных смол, масел, лакокрасочных материалов и отходов, продуктов и отходов нефтепереработки, органического синтеза, смазочно-охлаждающих жидкостей, содержимого средств и систем огнетушения, а также иных веществ, сброс которых запрещен действующим законодательством РФ.	20 000 рублей.
30	Мойка автотранспортных средств на территории КВЦ «Экспофорум» в непредназначенных местах.	5000 рублей.
31	Посадка вертолета на территории КВЦ «Экспофорум» без согласования с ООО «ЭФ-Интернэшнл».	50 000 рублей.
32	Курение на рабочем месте, на территории выставочного павильона, конференц-зала, стенда, экспозиции и в других не установленных для этих целей местах.	10 000 рублей и/или лишение права на проведение работ на территории КВЦ «Экспофорум».
33	Распитие алкогольных напитков, нахождение на площадке проведения работ в состоянии алкогольного или наркотического опьянения.	50 000 рублей и/или лишение права на проведение работ на территории КВЦ «Экспофорум».
34	Наличие задолженности по оплате услуг технического контроля, огнезащитной обработки и электроизмерительной лаборатории.	Лишение права на прохождение технического контроля и проведение работ на территории КВЦ «Экспофорум» сроком до 1 года.
35	Отсутствие на объекте во время монтажа и демонтажа журналов о проведении инструктажа по охране труда и пожарной безопасности.	20 000 рублей и/или лишение права на проведение работ на территории КВЦ «Экспофорум».

36	Нарушение правил техники безопасности при проведении монтажно-демонтажных работ.	20 000 рублей и/или лишение права на проведение работ на территории КВЦ «Экспофорум».
37	Выполнение строительно-монтажных работ без элементов одежды с логотипом организации-застройщика.	50 000 рублей и/или лишение права на проведение работ на территории КВЦ «Экспофорум».
38	Отсутствие страховочных систем (дополнительного страховочного контура) осветительных приборов на подвесных и наземных конструкциях на высоте более 2,5 м.	20 000 рублей и/или лишение права на проведение работ на территории КВЦ «Экспофорум».
39	Проведение грязных, пыльных видов работ (ошкуривание, шлифовка, покраска, распил материалов) в день заезда участников либо в последний день перед открытием мероприятия.	50 000 рублей и/или лишение права на проведение работ на территории КВЦ «Экспофорум».
40	Нахождение на строительной площадке во время проведения монтажных и демонтажных работ без средств индивидуальной защиты (касок).	20 000 рублей и/или лишение права на проведение работ на территории КВЦ «Экспофорум».
41	Производство работ на высоте без средств индивидуальной защиты (касок), оборудованных штатным фиксирующим устройством. Работа на высоте свыше 1,8 м с вышек, тур, механизированных подъемных средств без использования страховочных систем.	20 000 рублей и/или лишение права на проведение работ на территории КВЦ «Экспофорум».
42	Погрузка в мусорный контейнер ООО «ЭФ-Интернэшнл» крупногабаритных элементов конструкций и оборудования в неразобранном виде.	50 000 рублей и/или лишение права на проведение работ на территории КВЦ «Экспофорум» (штраф накладывает ООО «Р2 ЭКСПО»).
43	Погрузка в мусорные контейнеры ООО «ЭФ-Интернэшнл» отходов I–IV классов опасности.	50 000 рублей и/или лишение права на проведение работ на территории КВЦ «Экспофорум» (штраф накладывает ООО «Р2 ЭКСПО»).
44	Повторное нарушение требований по погрузке крупногабаритного мусора или отходов I–IV классов опасности.	200 000 рублей и/или лишение права на проведение работ на территории КВЦ «Экспофорум» (штраф накладывает ООО «Р2 ЭКСПО»).
45	Невыполнение требований по установке пожарных извещателей для стендов с наличием «глухого» потолка.	50 000 рублей и/или лишение права на проведение работ на территории КВЦ «Экспофорум» (штраф накладывает ООО «Р2 ЭКСПО»).

Приложение № 9

Требования пожарной безопасности
при монтаже, демонтаже объектов временной застройки и проведении мероприятий на внутренних и открытых площадях КВЦ «Экспофорум»

1. Общие положения

1.1. Данные требования устанавливают основные положения по противопожарной защите на территории КВЦ «Экспофорум», порядок обеспечения безопасности людей и сохранности материальных ценностей, а также создают условия для успешного тушения пожара и являются обязательными для исполнения всеми работниками ООО «ЭФ-Интернэшнл», сотрудниками организаторов, застройщиков, экспонентов и другими лицами, находящимися на территории КВЦ «Экспофорум».

1.2. Организаторы, застройщики, экспоненты и участники обязаны соблюдать требования Правил противопожарного режима в Российской Федерации, утвержденных Постановлением Правительства РФ от 16.09.2020 № 1479, Федерального закона от 22.07.2008 № 123-ФЗ «Технический регламент о требованиях пожарной безопасности», Специальных правил пожарной безопасности для объекта КВЦ «Экспофорум», СП 514.1311500.2022 «Временные здания и сооружения для проведения мероприятий с массовым пребыванием людей. Требования пожарной безопасности» и данного документа.

1.3. Ответственность за пожарную безопасность и контроль соблюдения противопожарного режима при проведении выставочных и других мероприятий возлагаются на руководителей и уполномоченных представителей организаторов, застройщиков и экспонентов мероприятий на территории КВЦ «Экспофорум». Приказы о назначении лиц, ответственных за пожарную безопасность, должны быть переданы в ООО «ЭФ-Интернэшнл» до начала проведения работ или мероприятия. Лица, ответственные за пожарную безопасность, должны иметь подтверждение о прохождении обучения (повышении квалификации) по дополнительным профессиональным программам в области пожарной безопасности.

1.4. Организаторам до начала проведения мероприятий необходимо пройти противопожарный инструктаж с отметкой о прохождении в журнале учета противопожарных инструктажей. Дата, место и время проведения инструктажа определяется ООО «ЭФ-Интернэшнл» и далее информация об этом передается организаторам.

1.5. Должностные лица, ответственные за пожарную безопасность и соблюдение противопожарного режима, обязаны:

1.5.1. Обеспечить соблюдение правил пожарной безопасности и не допускать курения на участках работы и территории экспозиции.

1.5.2. Проверить помещения и эвакуационные выходы на соответствие требованиям пожарной безопасности до проведения мероприятия.

1.5.3. Организовать и контролировать постоянную уборку стендов, проходов и экспозиций, отключение осветительной электросети, компьютерной и множительной техники по окончании работы.

1.5.4. Не допускать использования первичных средств пожаротушения, противопожарного инвентаря для хозяйственных и прочих нужд, не связанных с тушением пожара.

1.5.5. Своевременно выполнять все противопожарные мероприятия по требованию уполномоченных сотрудников ООО «ЭФ-Интернэшнл».

1.5.6. Перед началом мероприятия, монтажа выставочных стендов (экспозиций) провести целевой противопожарный инструктаж с привлекаемым персоналом (под подпись).

1.5.7. При обнаружении неисправностей в работе инженерных сетей, способных привести к пожару (возгоранию), немедленно принять меры к прекращению работы сетей, установок, оборудования и вызвать специалистов ООО «ЭФ-Интернэшнл» для устранения обнаруженных неисправностей.

1.5.8. **Обо всех случаях возникновения чрезвычайных ситуаций незамедлительно информировать дежурную службу объекта по телефону: +7 (921) 582 86 06.**

1.6. Лица, виновные в нарушении противопожарного режима, несут ответственность в соответствии с действующим законодательством Российской Федерации в зависимости от характера нарушений и их последствий. Если монтаж, оформление экспозиции ведется с нарушением требований Правил противопожарного режима в РФ и настоящих требований, руководство ООО «ЭФ-Интернэшнл» как собственник оставляет за собой право прекратить строительство, наложить штраф и потребовать от организатора, застройщика, экспонента произвести демонтаж экспозиции или стенда.

Все вопросы, не оговоренные в настоящих требованиях и возникающие в период монтажа, работы и демонтажа мероприятия, решаются на месте организаторами мероприятия и ответственным лицом по пожарной безопасности ООО «ЭФ-Интернэшнл».

2. Основные требования пожарной безопасности при монтаже объектов временной застройки и проведении мероприятий

2.1. Все оборудование, строительные материалы, декорации, драпировки, облицовки, применяемые для строительства и оформления помещений, объектов, выставочных стендов, должны быть сертифицированы по правилам пожарной безопасности в соответствии с Федеральным законом от 27.12.2002 № 184-ФЗ «О техническом регулировании» специально уполномоченными органами исполнительной власти в области сертификации или обработаны огнезащитными составами до требуемого класса пожарной опасности в соответствии с требованиями законодательства.

Использование строительных и отделочных материалов допускается только после предоставления:

- сертификатов пожарной безопасности (сертификатов соответствия) на применяемые материалы и оборудование;
- договора, акта на огнезащитную обработку, копии лицензий МЧС России на имя организации, проводившей огнезащитную обработку, и сертификата пожарной безопасности на использованный огнезащитный состав (при необходимости проведения работ).

2.2. Лиственные и хвойные деревья могут использоваться только с влажными корнями. Бамбук, тростник, солома, кора, торф и прочие подобные материалы внутри помещений могут использоваться только после огнезащитной обработки, выполненной силами лицензированной организации.

2.3. Объекты временной застройки (выставочные стенды, временные помещения, сценические комплексы и другие объекты), декорации и выставочное оборудование не должны устанавливаться вплотную к колоннам, загромождать проходы к шкафам пожарных кранов, первичным средствам пожаротушения, выходам из залов, павильонов. На эвакуационных выходах запрещается установка турникетов и устройство порогов.

2.4. Ковры, дорожки и другие ковровые покрытия должны надежно крепиться к полу по периметру и на стыках.

2.5. Все объекты временной застройки (выставочные стенды, временные помещения, сценические комплексы и другие объекты) должны постоянно содержаться в чистоте.

2.6. На объектах временной застройки на всех этапах монтажа и при проведении мероприятий запрещается:

- пользоваться открытым огнем, горючими и поддерживающими горение газами (в том числе кислородом);
- хранить и использовать легко воспламеняющиеся жидкости (ЛВЖ), горючие жидкости (ГЖ) и сосуды с горючими газами (ГГ), а также тару от них;
- убирать стенды, помещения с применением бензина и других ЛВЖ и ГЖ;

- заправлять выставочные транспортные средства горючим и сливать из них топливо, оставлять открытыми горловины топливных баков, а также игнорировать наличие течи горючего или масла;
- применять краски на горючей основе для покраски стендов;
- применять драпировочные материалы из сгораемых материалов, не поддающихся обработке огнезащитным составом;
- складировать строительные материалы в проходах, проездах, за стендами, в том числе строительные отходы;
- использовать оборудование и материалы, не указанные в переданной на согласование документации;
- устраивать кладовые, мастерские, склады рекламных материалов и представительских товаров;
- завозить и устанавливать сосуды высокого давления без письменного разрешения ООО «ЭФ-Интернэшнл»;
- использовать трубопроводы установок пожаротушения для подвеса или крепления какого-либо оборудования, рекламы и т.д.;
- присоединять оборудование и приборы к питательным трубопроводам установок пожаротушения;
- прокладывать электрокабели и водопроводные трубы в проходах без кабель-каналов;
- нарушать целостность спринклерных оросителей установок пожаротушения;
- использовать внутренние пожарные краны для других целей, кроме тушения пожара;
- загромождать (закрывать) пожарные краны и подходы к ним каким-либо оборудованием, стендами и пр., а также перекрывать зоны действия пожарных извещателей перетяжками, плакатами, декорациями, занавесами и другими предметами;
- применять в светильниках рассеиватели из органического стекла, полистирола и других сгораемых материалов;
- полностью гасить свет в выставочных залах во время работы выставок (мероприятий);
- устанавливать дополнительные электропотребители, не предусмотренные согласованной документацией;
- оставлять без присмотра включенными в электросеть оборудование и приборы;
- пользоваться поврежденными розетками, выключателями, кабелями и проводами, другими неисправными электроприборами, а также кипятильниками и обогревателями с открытыми нагревательными элементами, спиралями;
- устанавливать светильники подсвета, софиты, прожекторы и электролампы ближе 0,5 м от выставочного оборудования, стендов, декораций и драпировок, оросителей спринклерной системы пожаротушения, обертывать электролампы и светильники бумагой, тканью и другими горючими материалами, а также эксплуатировать светильники со снятыми колпаками (рассеивателями), предусмотренными конструкцией светильника;
- проводить зарядку аккумуляторов непосредственно на транспортных средствах.

2.7. Запрещается устанавливать электрические выключатели и защитную аппаратуру в закрываемых помещениях. К электрораспределительным вводным устройствам должен быть обеспечен свободный подход.

2.8. Для использования в период подготовки или проведения мероприятий специальных сценических эффектов, пиротехнических изделий, огневых эффектов или дымообразующего оборудования, необходимо направить в ООО «ЭФ-Интернэшнл» на согласование, не позднее чем за 7 рабочих дней до начала монтажа мероприятия, информацию о работе данного оборудования и комплекс организационно-технических мероприятий по обеспечению пожарной безопасности (КОТМ). Без согласования и реализации предусмотренных КОТМ мероприятий, работа такого оборудования не допускается.

2.9. Применение открытого огня, а также демонстрация в действии экспонатов с применением открытого огня, производство выстрелов, фейерверков допускается в исключительных

случаях и только вне павильонов после согласования в присутствии уполномоченного представителя ООО «ЭФ-Интернэшнл» по направлению работ. После окончания мероприятия необходимо произвести тщательную проверку места производства спецэффектов с уборкой тлеющих остатков материалов и несгоревших элементов пиротехнических средств.

2.10. Проведение всех видов сварочных и других пожароопасных работ допускается только при оформлении наряда-допуска и согласовании с ООО «ЭФ-Интернэшнл».

2.11. В период проведения мероприятия организатор обязан обеспечить дежурство ответственных лиц на сцене сценического комплекса и в зальных зонах.

2.12. Дежурный персонал и администраторы при проведении мероприятий с массовым пребыванием людей должны быть обеспечены прямой телефонной связью с подразделением пожарной части, знать номер телефона вызова.

2.13. Проведение мероприятий в помещениях с одним эвакуационным выходом при одновременном пребывании 50 и более человек не допускается.

2.14. При проведении мероприятий с массовым пребыванием людей на случай отключения электроэнергии дежурный персонал и администраторы должны быть обеспечены электрическими фонарями (не менее одного фонаря на каждого дежурного работника).

2.15. При эксплуатации эвакуационных путей и выходов запрещается:

- загромождать эвакуационные пути и выходы (проходы, коридоры, тамбуры, галереи, лифтовые холлы, лестничные площадки, марши лестниц, двери, эвакуационные люки и пр.) различными материалами, изделиями, оборудованием, мусором и другими предметами, а также блокировать любым способом двери эвакуационных выходов;
- фиксировать самозакрывающиеся двери лестничных клеток, коридоров, холлов и тамбуров в открытом положении, а также снимать их.

2.16. Курение во всех внутренних помещениях, кроме специально отведенных и оборудованных для этой цели мест, запрещено.

2.17. Не используемые транспортировочные ящики, упаковочные материалы и оборудование должны быть сразу вывезены из павильонов и храниться в складском помещении или на специально выделенной площадке, а строительные отходы должны быть убраны в собственные контейнеры и вывезены.

2.18. Сгораемый мусор, промасленные обтирочные материалы, разовую тару следует хранить вне зданий в специально отведенном месте в несгораемых контейнерах и не ближе 15 м от зданий и выставочных павильонов. Разведение костров, сжигание отходов и тары на территории КВЦ «Экспофорум» запрещается.

2.19. Ко всем зданиям и сооружениям должен быть обеспечен свободный доступ. Дороги, проезды, подъезды и проходы к зданиям, сооружениям, гидрантам, пожарным лестницам должны быть всегда свободными, в том числе для доступа пожарной техники. Стоянка автотранспорта на крышках колодцев пожарных гидрантов запрещена.

2.20. Ежедневно по окончании работы выставочные стенды должны осматриваться ответственными лицами экспонента и закрываться только после отключения электроприборов, оргтехники и освещения стенда.

2.21. Организаторы, застройщики и экспоненты обязаны обеспечить используемые площади переносными и передвижными огнетушителями в соответствии с требованиями законодательства, расположенными на расстоянии не более 20 м от возможного очага пожара.

2.22. Организаторы разрабатывают планы эвакуации людей при возникновении пожара и вывешивают их в зоне проведения мероприятия. Планы должны соответствовать ГОСТ 34428–2018.

2.23. Не допускаются изменения объемно-планировочных решений, в результате которых ухудшаются условия безопасной эвакуации людей, ограничивается доступ к огнетушителям, пожарным кранам и другим средствам пожарной безопасности или уменьшается зона действия автоматических систем противопожарной защиты (автоматическая пожарная сигнализация,

стационарная автоматическая установка пожаротушения, система дымоудаления, система оповещения и управления эвакуацией).

Объекты временной застройки, выделенные ограждающими конструкциями (при наличии потолочного перекрытия), подлежат оборудованию автоматической пожарной сигнализацией и модульным пожаротушением. Допускается не устанавливать дополнительные системы автоматической противопожарной защиты в случае, если потолочные и иные конструкции будут иметь перфорированную периодическую структуру с перфорацией по площади не менее 40% от площади потолочных и иных конструкций, при этом минимальный размер каждой перфорации в любом сечении должен быть не менее 10 мм, а толщина потолочной и иной конструкции не должна превышать более чем в три раза минимальный размер ячейки перфорации.

Приложение № 10

Акт фактического замера выставочных площадей, занятых и используемых организатором мероприятия / арендатором

Выставка/мероприятие:_____
Основание:_____

г. Санкт-Петербург «__» _____ 202_ года

Общество с ограниченной ответственностью «ЭкспоФорум-Интернэшнл», именуемое в дальнейшем **«Устроитель»,** в лице _____, действующего на основании _____, с одной стороны, и

Общество с ограниченной ответственностью «Наименование компании», именуемое в дальнейшем **«Организатор»,** в лице _____, действующего на основании _____, с другой стороны, далее совместно именуемые **«Стороны»,** составили настоящий Акт фактического замера выставочной площади, занятой и используемой ***Обществом с ограниченной ответственностью «Наименование компании»*** с целью проведения Выставки «_____» в период _____:

– часть помещения № _____, являющаяся частью помещения _____.

Стороны произвели фактический замер занятой и используемой для проведения Выставки «_____» площади помещения:

Фактически занимаемая закрытая/открытая выставочная площадь составила _____ кв. м брутто.
Стороны установили наличие двухэтажных стендов на занятой и используемой для проведения выставки/мероприятия площади:
_____

Замер фактически занятых площадей осуществлялся сотрудником ООО «ЭФ-Интернэшнл» с участием и в присутствии Сторон, составивших настоящий Акт.
Настоящий Акт является основанием для окончательных расчетов сторон по *Договору № _____ от ДД.ММ.ГГГГ,* исходя из фактически занимаемой площади, и основанием для подписания двустороннего Акта о выполненных работах и услугах по Договору, если фактически занимаемая Организатором выставочная площадь превышает установленный в п. _____ *Договора № _____ от ДД.ММ.ГГГГ* минимум (согласованный объект аренды).
Настоящий Акт составлен в двух экземплярах, имеющих равную юридическую силу, по одному для каждой из Сторон. Настоящий Акт является неотъемлемой частью *Договора № _____ от ДД.ММ.ГГГГ.*

Подписи Сторон:

Устроитель:
ООО «ЭФ-Интернэшнл»

_____ /_____/
Ф. И. О., должность, подпись

Организатор:
ООО «Наименование компании»

_____ /_____/
Ф. И. О., должность, подпись

Присутствовали:
_____ /_____/
Ф. И. О., должность, подпись
_____ /_____/
Ф. И. О., должность, подпись

Приложение № 11

Регламент допуска застройщиков и экспонентов и въезда автотранспорта на территорию КВЦ «Экспофорум»

Допуск застройщиков и экспонентов для проведения монтажных работ

1. Для осуществления монтажных и демонтажных работ застройщикам и экспонентам необходимо пройти аккредитацию в отделе технического контроля (ОТК) ООО «Р2 ЭКСПО» или секторе технического контроля (СТК) ООО «ЭФ-Интернэшнл» и получить акт-допуск.
2. Оригинал акта-допуска предъявляется работнику сервис-бюро для оформления монтажных пропусков.
3. Монтажный пропуск действителен при предъявлении удостоверения личности и действует согласно официальному графику монтажных и демонтажных работ мероприятия.
4. Монтажный пропуск в первый день мероприятия действует в период захода участников до входа посетителей, после чего сотрудники обязаны покинуть зону проведения мероприятия, за исключением случаев, согласованных с дирекцией мероприятия, или при привлечении таких сотрудников в качестве дежурных специалистов.
5. Для доступа в зону застройки мероприятия персоналу застройщиков и экспонентов необходимо предъявить на входе монтажный пропуск сотруднику охраны или администратору.
6. Для начала организации работ по монтажу временно возводимых сооружений (стендов) в зоне проведения мероприятия застройщику или экспоненту необходимо предъявить акт-допуск администратору павильона (открытых территорий), а перед началом работ – принять площадь под застройку с фотофиксацией места проведения работ и подписанием акта приема-передачи площади под застройку.
7. Для доступа в техническую зону КВЦ «Экспофорум» транспортных средств ответственному лицу организатора, застройщика или экспонента необходимо получить транспортный пропуск. Для этого требуется предоставить в сервис-бюро следующие данные: название компании, марка автомобиля, государственный регистрационный номер, контактный телефон водителя транспортного средства.
8. Транспортный пропуск действителен только с указанием государственного регистрационного номера, названия компании, телефона владельца транспортного средства, печати сервис-бюро и действует в указанный в нем промежуток времени.
9. Нахождение автотранспорта застройщиков и экспонентов в технической зоне во время монтажа и демонтажа единовременно составляет:
   - легковой автомобиль – не более 1 часа;
   - грузовой автомобиль менее 3,5 т – не более 2 часов;
   - грузовой автомобиль свыше 3,5 т – не более 3 часов.
10. Заезд манипуляторов в техническую зону для проведения погрузо-разгрузочных работ возможен после согласования с ООО «ЭФ-Интернэшнл».
11. Выезд застройщиков осуществляется только с отметкой администратора павильона на монтажном пропуске после осмотра застраиваемой площади.
12. Если экспонент или застройщик не успевает закончить демонтаж в установленный срок, ООО «Р2 ЭКСПО» освобождает выставочную площадь от используемого на мероприятии имущества, включая экспонаты, монтажное оборудование, материалы. При этом ООО «Р2 ЭКСПО» не несет ответственности за возможные повреждения при транспортировке имущества и взыскивает с экспонента или застройщика расходы за пользование выставочной и складской площадями со дня окончания официального срока демонтажа по день их освобождения.

Допуск экспонентов для участия в мероприятии

1. Ввоз имущества, продукции и оборудования экспонентов без проведения монтажных работ осуществляется в последний день монтажа мероприятия. Исключение составляет завоз крупногабаритного оборудования, который может осуществляться в любой день монтажа после прохождения аккредитации в СТК ООО «ЭФ-Интернэшнл».
2. Доступ экспонентов на мероприятие осуществляется путем оформления личного бейджа согласно процедуре, действующей на данном мероприятии.
3. При ввозе имущества и оборудования через техническую зону на территорию КВЦ «Экспофорум» для участия в мероприятии каждый экспонент обязан оформить письмо на ввоз (Форма № 1). Имущество, доставляемое на стенд вручную, оформления дополнительных писем не требует.
4. Транспортный пропуск на автомобиль для разгрузки в технической зоне выдается лицу, ответственному за участие в мероприятии. Для получения транспортного пропуска на автомобиль необходимо предоставить в сервис-бюро следующие данные: название компании, марка автомобиля, государственный регистрационный номер, контактный телефон водителя транспортного средства.
5. В день официального заезда участников легковой и грузовой транспорт менее 3,5 т заезжает на гостевую парковку через КПП № 1 для получения монтажного пропуска в сервис-бюро и далее следует к КПП № 4. Для грузового транспорта свыше 3,5 т предусмотрен въезд через КПП № 7 при наличии монтажного пропуска.
6. Транспортный пропуск действителен только с указанием государственного регистрационного номера, названия компании, телефона владельца транспортного средства, печати сервис-бюро и действует в указанный в нем промежуток времени.
7. Дозавоз продукции во время проведения мероприятия осуществляется по бейджу, если в нем указаны дата и время дозавоза, или по согласованию с дирекцией мероприятия. Завоз продукции в помещения мероприятия выполняется только из технической зоны.
8. Вывоз личного оборудования экспонентов производится в последний день мероприятия. В исключительных случаях оборудование может быть оставлено на следующий день демонтажа только после согласования с дирекцией мероприятия и администратором.
9. При досрочном (раннем) выезде экспонент обязан иметь список ввозимого оборудования (Форма № 1), заверенный печатью своей организации, письменное разрешение дирекции мероприятия на ранний выезд, а также отметку на транспортном пропуске, если выезд осуществляется через монтажные ворота технической зоны.

СХЕМА ДВИЖЕНИЯ ТРАНСПОРТА НА ТЕРРИТОРИИ КВЦ «ЭКСПОФОРУМ» НА ПЕРИОД МОНТАЖА/ДЕМОНТАЖА

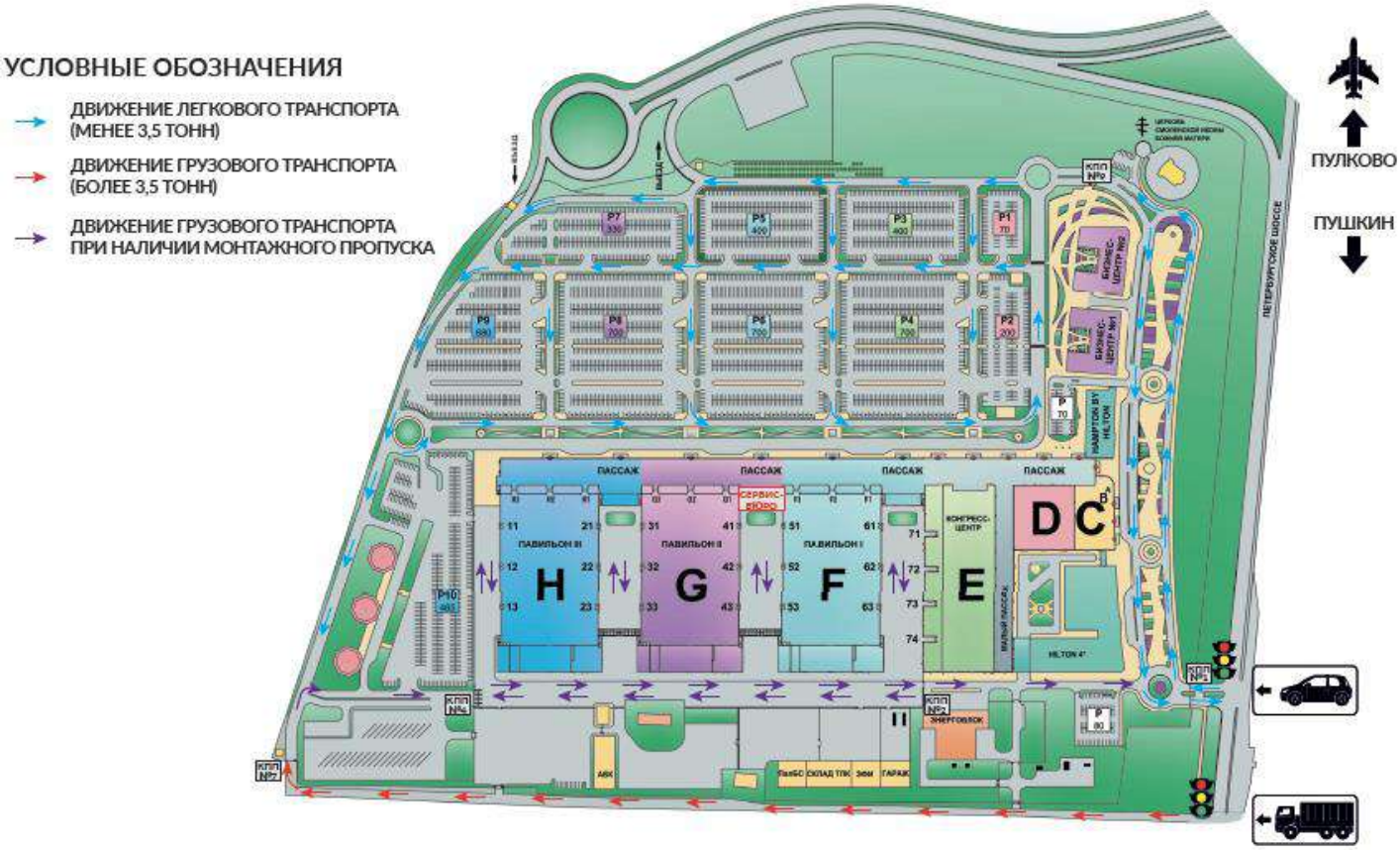

Рис. 1

Форма № 1
к Регламенту допуска застройщиков и экспонентов и въезда автотранспорта
на территорию КВЦ «Экспофорум»

ОФОРМЛЯЕТСЯ НА БЛАНКЕ ОРГАНИЗАЦИИ

В ООО «ЭФ-Интернэшнл»

Прошу разрешить в период с __.__.202_ по __.__.202_ ввоз и эксплуатацию (с последующим вывозом) на территории КВЦ «Экспофорум» оборудования и материалов для участия в мероприятии «_____», павильон/зал _____, стенд _____,
в соответствии с перечнем:

№	Наименование (тип, марка)	Размер, мм (длина, ширина, высота)	Масса, кг	Мощность подключения, кВт	Кол-во, шт.

Перечисленное оборудование и материалы являются собственностью нашей организации и находятся в технически исправном состоянии.
С требованиями Руководства для организаторов и экспонентов мероприятий, проводимых на территории КВЦ «Экспофорум», и Приложений к нему ознакомлены.
Ответственный за безопасное производство работ:
_____ тел.: _____
(Ф.И.О., контактный телефон)

_____ _____ _____
Должность руководителя *подпись* *Ф.И.О.*

М.П.

«___» _____ 202_ г.

Приложение № 12

Регламент вывоза мусора, образовавшегося в результате монтажных, демонтажных работ и в период проведения мероприятий на территории КВЦ «Экспофорум»

ОБЩИЕ ДАННЫЕ

Сбор и вывоз мусора из павильона в период монтажных и демонтажных работ

1. Застройщик, экспонент или организатор мероприятия имеет право самостоятельно, за свой счет, организовать установку пустого и вывоз заполненного контейнера для мусора, предварительно согласовав место установки контейнера с экологом ООО «ЭФ-Интернэшнл», либо заказать данную услугу в ООО «ЭФ-Интернэшнл».
2. При проведении монтажа и демонтажа вынос и погрузка крупногабаритного и строительного мусора в контейнеры производятся компаниями, осуществляющими монтаж и демонтаж экспозиций (стендов).
3. Незагрязненные картон и полиэтилен складируются отдельно, о необходимости их забора сообщается представителям клининговой компании.
4. Запрещено выбрасывать в общий мусор батарейки, лампы, остатки краски и другие жидкие отходы.
5. В период демонтажа вынос неразобранных конструкций, целых частей стендов в установленные в технических зонах контейнеры категорически запрещается. Конструкции должны быть полностью разобраны.
6. Контейнеры для мусора устанавливаются только в технической зоне и располагаются не ближе 1,5 м от забора или 3 м от фасада здания.

ПОРЯДОК ОКАЗАНИЯ УСЛУГИ ОРГАНИЗАЦИИ ВЫВОЗА МУСОРА ООО «ЭФ-ИНТЕРНЭШНЛ»

1. Заявку на оказание услуги необходимо направить менеджеру проекта (мероприятия) либо через сервис-бюро.
2. Установка контейнеров для мусора производится по заранее согласованной схеме установки контейнеров, подписанной представителем организатора мероприятия и экологом ООО «ЭФ-Интернэшнл», либо в технической зоне вблизи соответствующего выставке павильона.
3. Начало учета количества вывезенных контейнеров для мусора осуществляется со времени и даты начала официального монтажа (застройки) мероприятия в павильоне согласно планировке.
4. Учет количества мусора фиксируется по факту заполнения контейнеров.
5. Контроль за наполнением контейнеров для мусора осуществляет ответственный сотрудник со стороны организатора для предотвращения складирования мусора застройщиками, осуществляющими монтаж других мероприятий в соседних павильонах.
6. Мониторинг наполненности контейнеров осуществляется экологом ООО «ЭФ-Интернэшнл» с целью планирования своевременной замены заполненных контейнеров.
7. Вывоз и замена наполненного контейнера осуществляется лицензированным мусороперевозчиком в течение 12 часов с момента подачи заявки.
8. Окончание учета количества вывезенных контейнеров для мусора осуществляется по итогам проведения генеральной уборки выставочных площадей после демонтажа согласно занимаемой площади брутто.
9. В случае необходимости дополнительного контроля и согласования объемов мусора организатор назначает ответственного со своей стороны и утверждает схему и формат взаимодействия по контролю за мусором с экологом ООО «ЭФ-Интернэшнл».

Приложение № 13

Перечень документов для предоставления в аккредитованную организацию с целью получения права оказания услуги питания для сторонних операторов на территории КВЦ «Экспофорум»

С целью обеспечения санитарно-эпидемиологического благополучия населения в период проведения массовых мероприятий при организации питания на территории КВЦ «Экспофорум», расположенного по адресу: г. Санкт-Петербург, вн. тер. г. пос. Шушары, Петербургское шоссе, д. 64, корп. 1, лит. А, необходимо представить следующие сведения и документы:

- сведения о порядке организации услуг общественного питания при проведении мероприятий, включая данные о форме обслуживания, процессах производства и реализации пищевой продукции, местах предоставления услуг, фактический адрес производства пищевой продукции и наименование лица, осуществляющего изготовление пищевой продукции, при организации питания в форме кейтерингового обслуживания;
- список основного персонала, привлекаемого для организации питания, с указанием сведений об иммунном статусе;
- программу производственного контроля, предусматривающую в том числе проведение лабораторных исследований реализуемой продукции и организацию контроля суточных проб в период проведения мероприятий;
- план-схему производственных, складских и вспомогательно-бытовых помещений предприятия общественного питания, предусмотренных для обеспечения питанием на площадках проведения мероприятий, и производственных площадок с указанием на схеме основного производственного оборудования, назначения помещений и обозначением поточности технологических процессов;
- ассортиментный перечень (меню) продукции, предполагаемой к реализации;
- технологическую документацию на продукцию согласно утвержденному ассортиментному перечню (ТТК, ТК, ТИ, ТУ).

В период подготовки к проведению мероприятий необходимо обеспечить:

- неукоснительное соблюдение требований законодательства о санитарно-эпидемиологическом благополучии населения;
- наличие документации на продукцию, подтверждающей ее качество и безопасность, в соответствии со ст. 21 ТР ТС 021/2011 «О безопасности пищевой продукции», а также устанавливающей прослеживаемость пищевой продукции;
- проведение предварительных и периодических медицинских осмотров сотрудников, имеющих контакт с пищевыми продуктами в процессе их производства, хранения, транспортировки и реализации, в порядке, установленном действующим законодательством;
- проведение профилактической вакцинации сотрудников в соответствии с действующим национальным календарем профилактических прививок, утвержденным Приказом Министерства здравоохранения РФ от 06.12.2021 № 1122н «Об утверждении национального календаря профилактических прививок, календаря профилактических прививок по эпидемическим показаниям и порядка проведения профилактических прививок», в том числе против вирусного гепатита А и шигеллезов;
- выполнение Постановления главного государственного санитарного врача по городу Санкт-Петербургу от 13.05.2024 № 4 «О мероприятиях, направленных на снижение заболеваемости кишечными инфекциями в Санкт-Петербурге».

Приложение № 14

Схема вариантов ОРТП

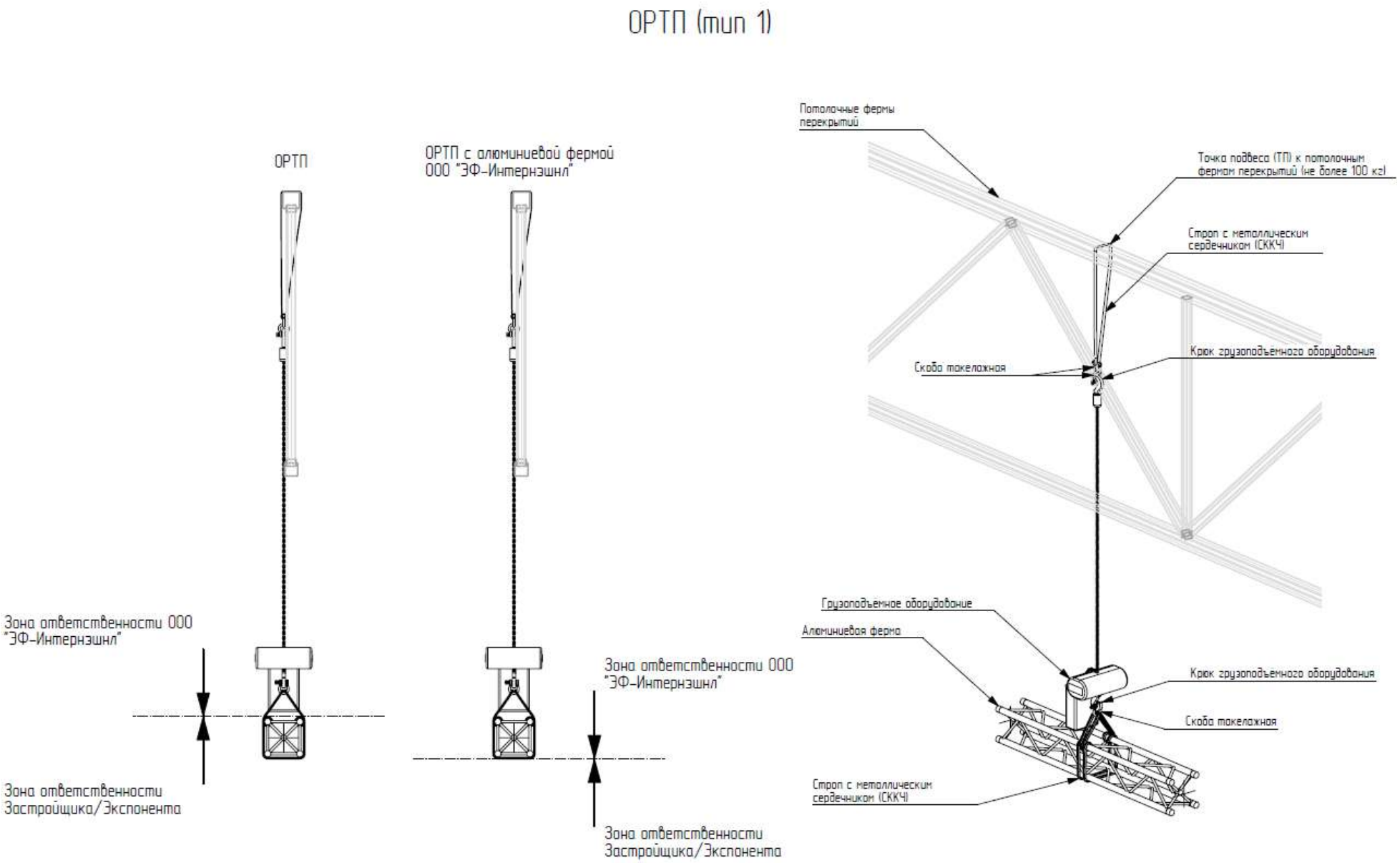

ОРТП (тип 2)

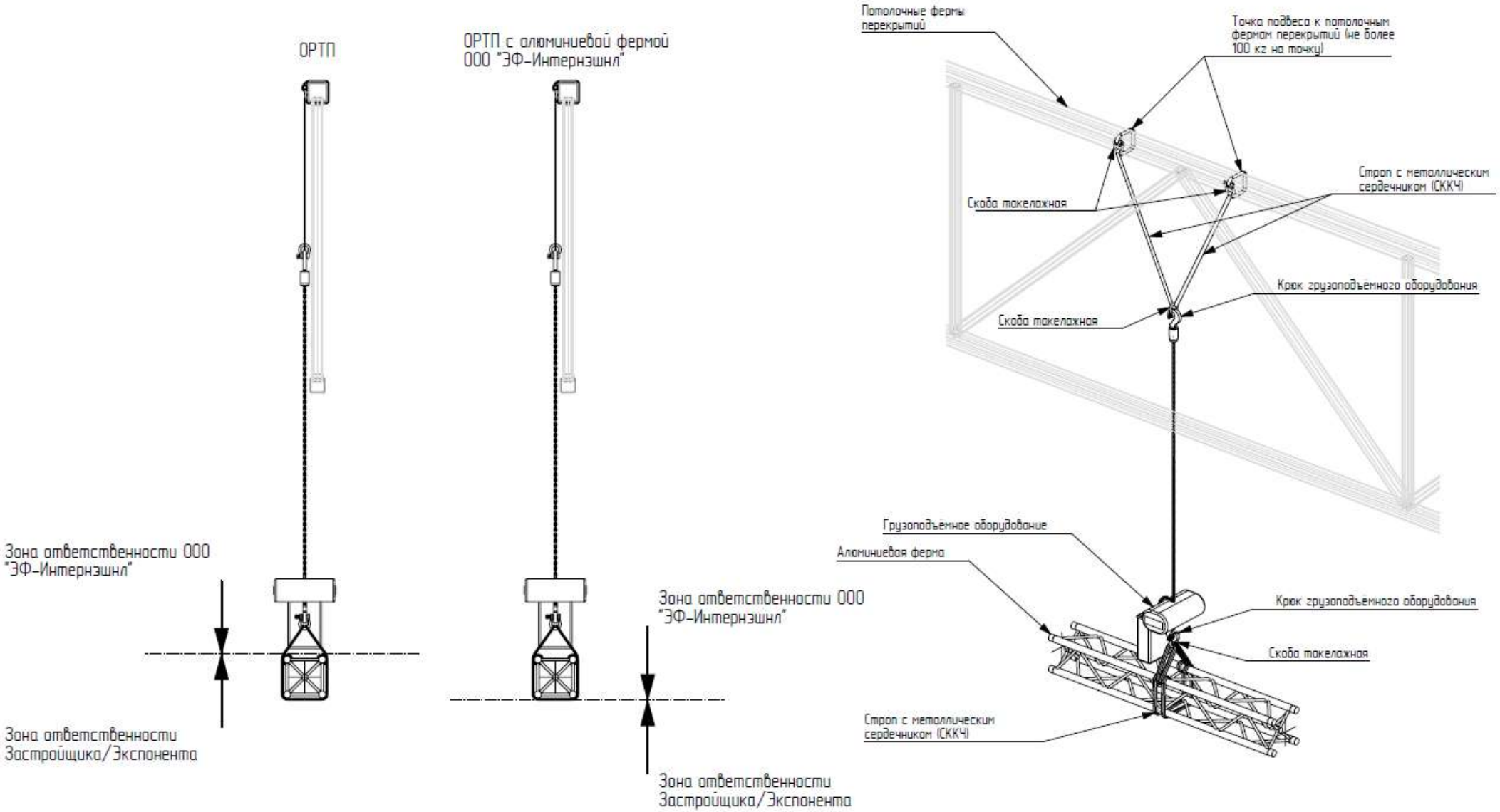
ОРТП
ОРТП с алюминиевой фермой
ООО "ЭФ-Интернэшнл"
Потолочные фермы перекрытий
Точка подвеса к потолочным фермам перекрытий (не более 100 кг на точку)
Строп с металлическим сердечником (СККЧ)
Скоба такелажная
Крюк грузоподъемного оборудования
Скоба такелажная
Грузоподъемное оборудование
Алюминиевая ферма
Крюк грузоподъемного оборудования
Скоба такелажная
Строп с металлическим сердечником (СККЧ)
Зона ответственности ООО "ЭФ-Интернэшнл"
Зона ответственности Застройщика/Экспонента
Зона ответственности ООО "ЭФ-Интернэшнл"
Зона ответственности Застройщика/Экспонента

ОРТП (тип 2.1)

ОРТП

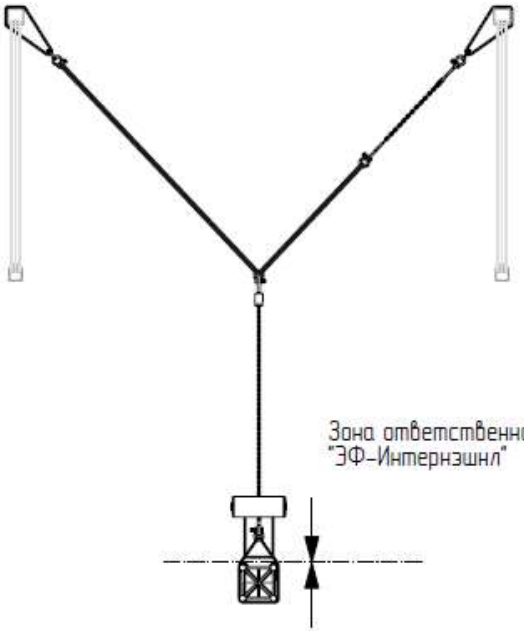

ОРТП с алюминиевой фермой ООО "ЭФ-Интернэшнл"

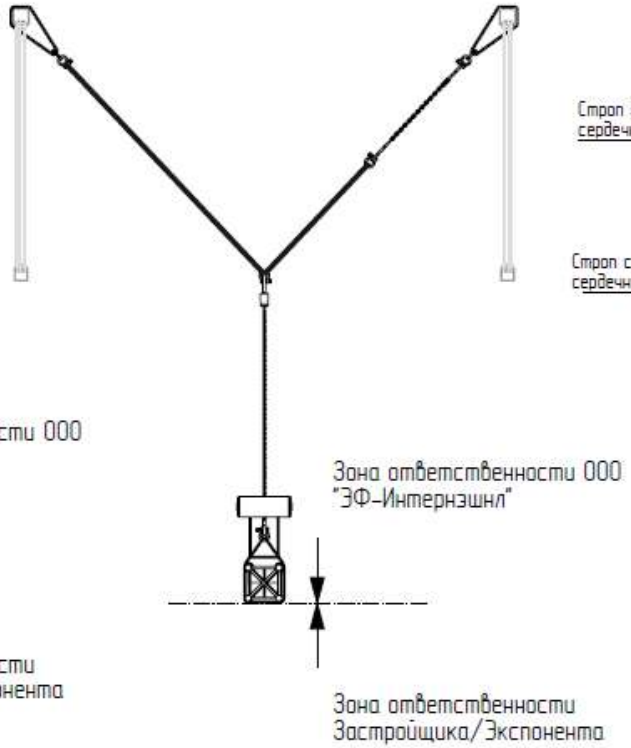

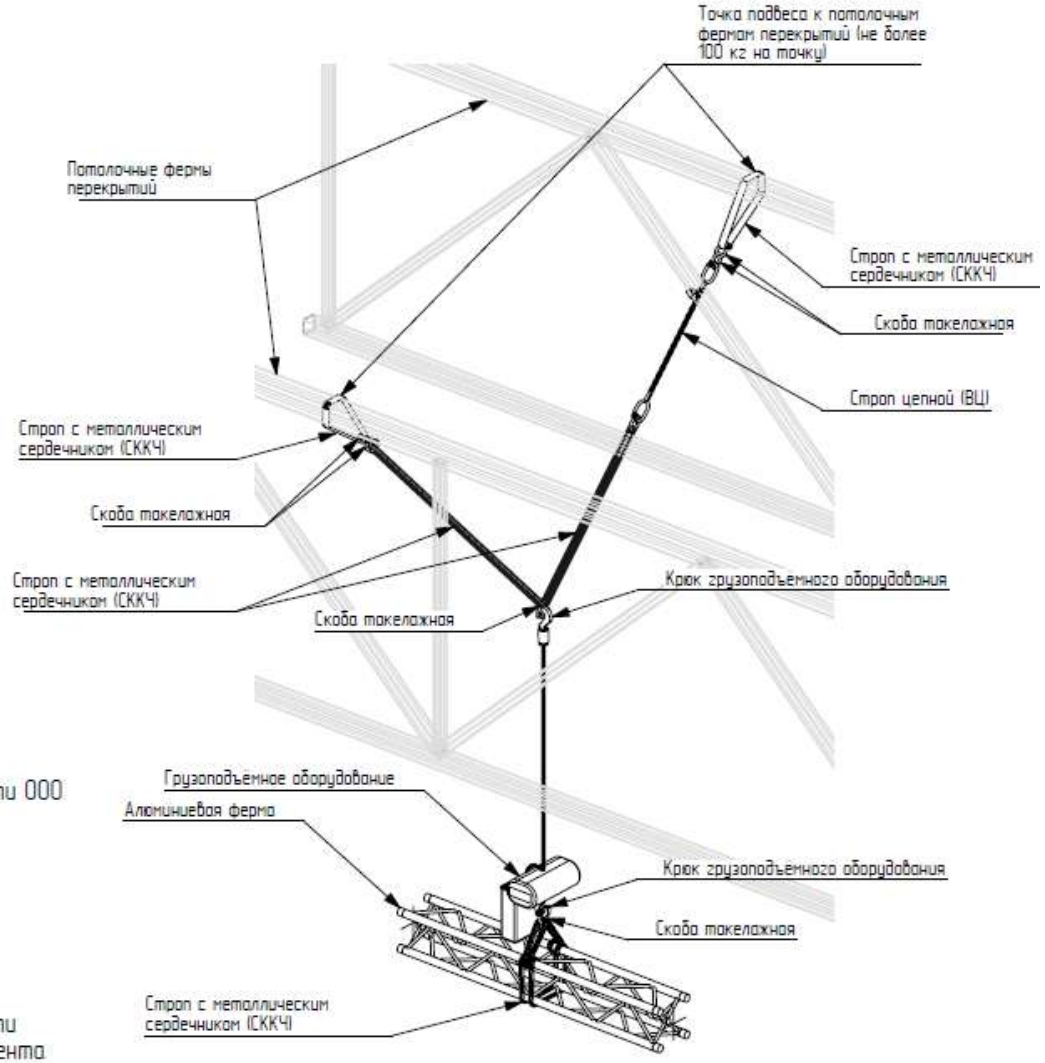

Приложение № 15

Схема вариантов НТП

НТП (Пример 1 "Зона негарантированного доступа")

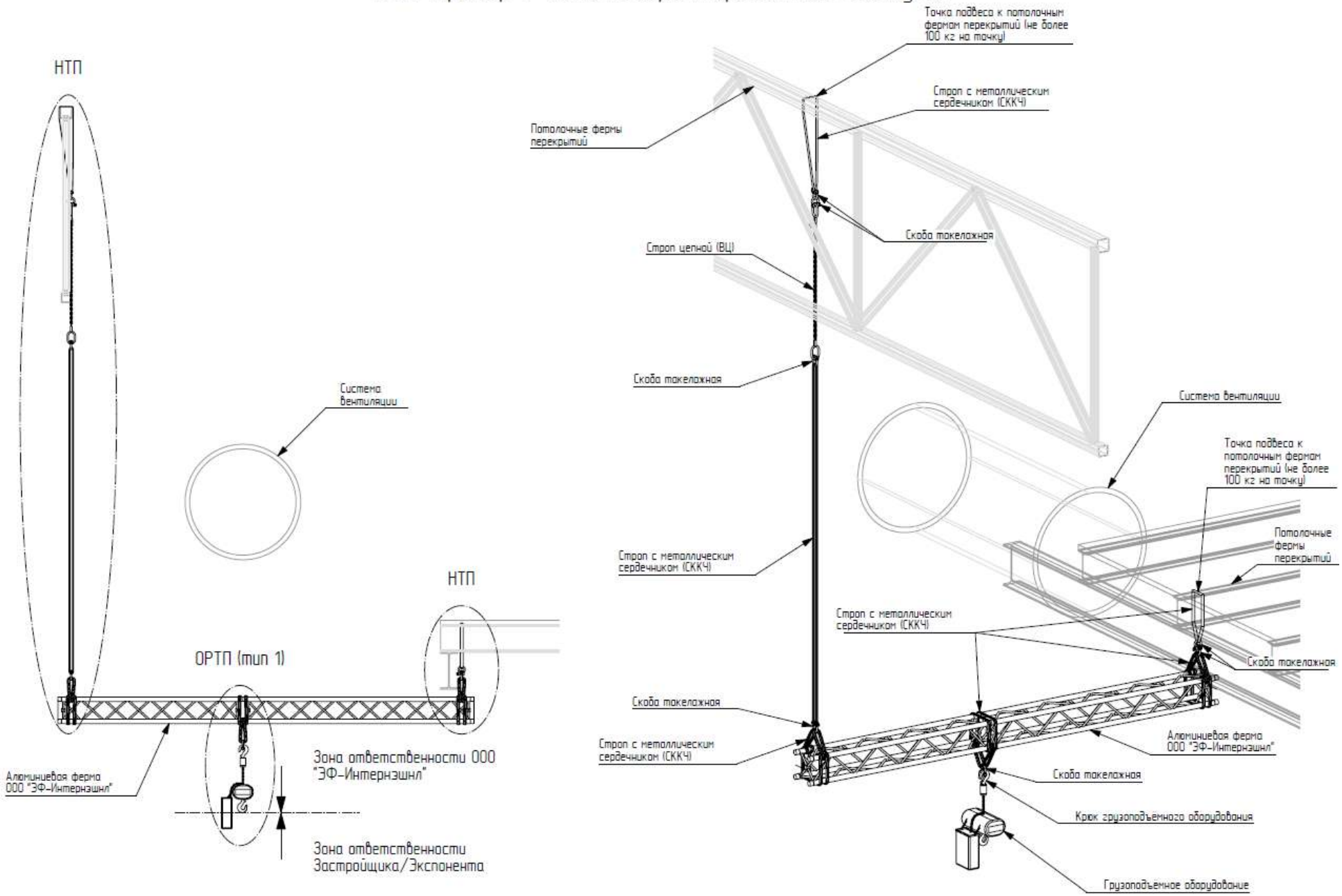
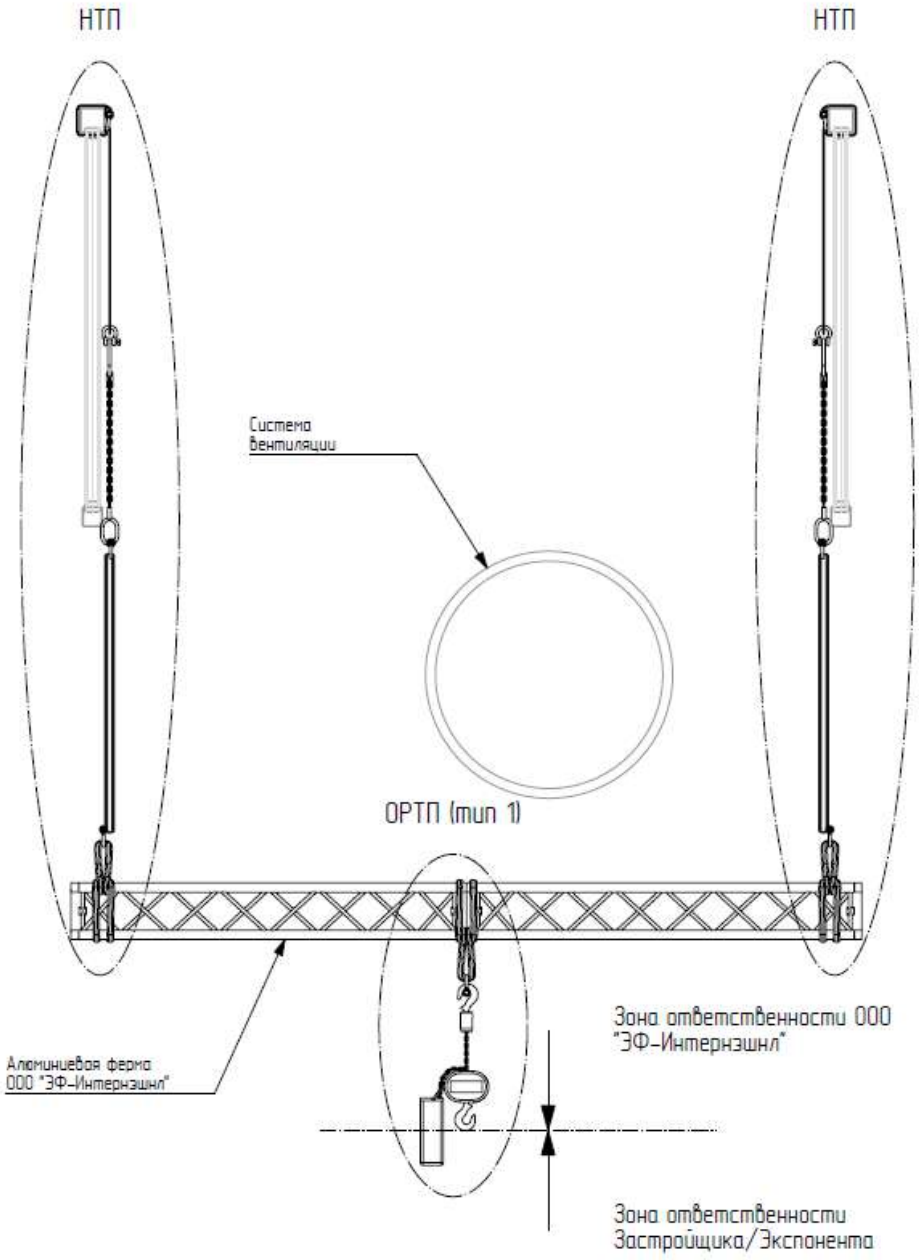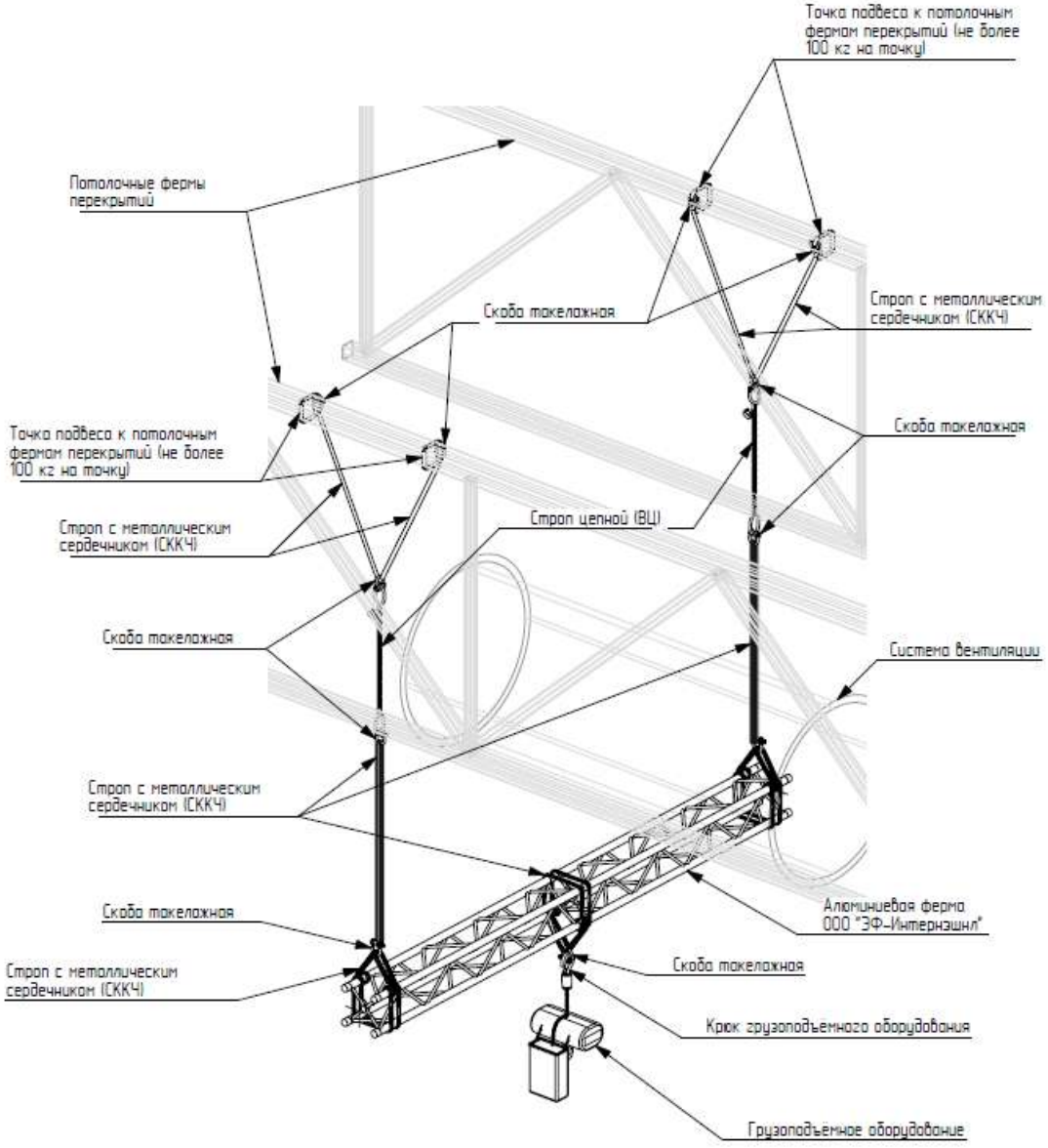
НТП (Пример 2 "Зона негарантированного доступа")